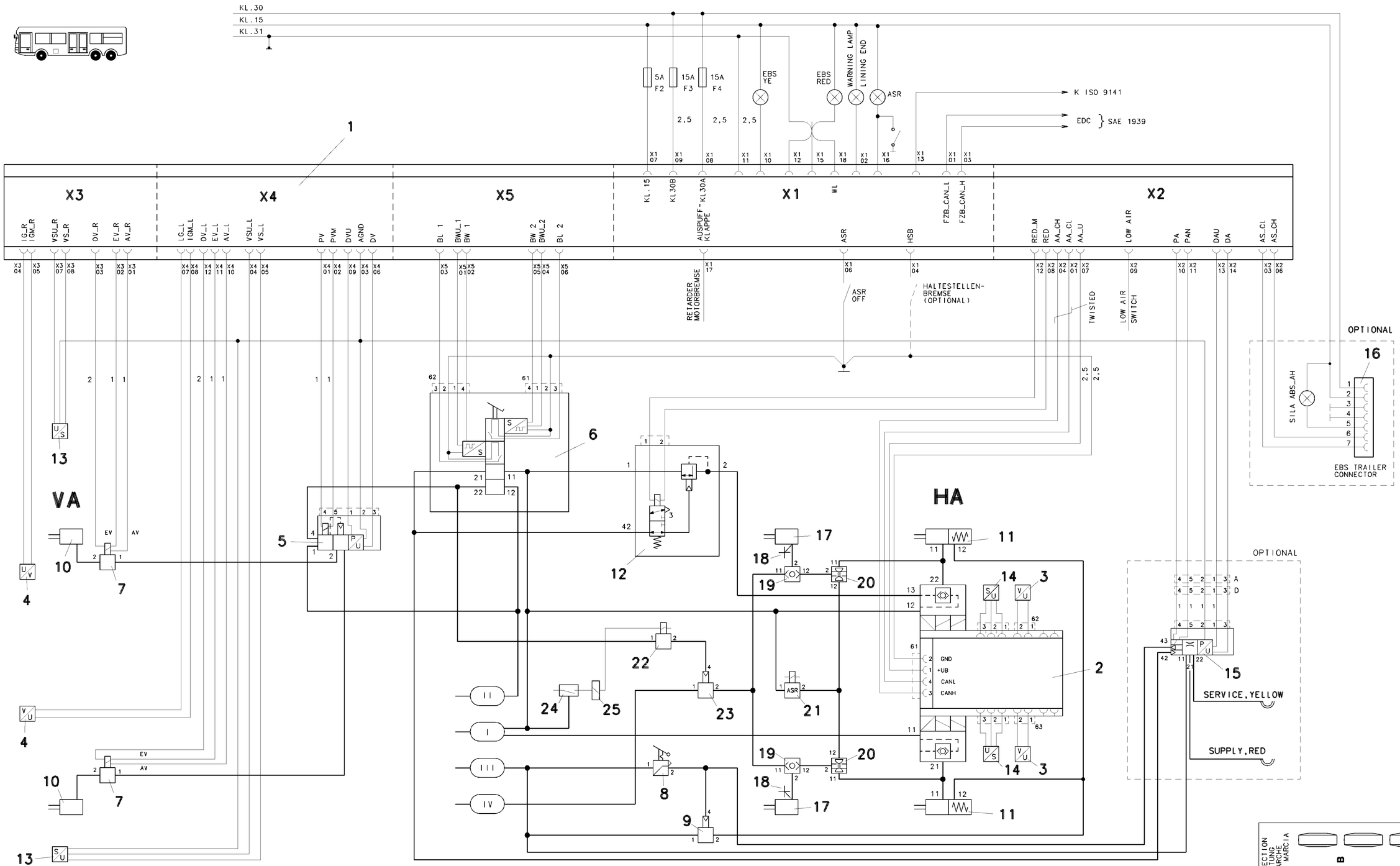

ALLE NICHT SPEZIFIZIERTEN ELEKTR.KABEL 0,5mm²
BEZEICHNUNG DER STECKER X1..X5

POS.	PCS.	DENOMINATION		PRODUCT IDENTIFICATION NO.
13	2	VERSCHLEISS-SENSOR	VA	ORIGINAL
12	1	REDUNDANZVENTIL	1:1	480 205 101 0
11	2	TRISTOPZYLINDER		ORIGINAL
10	2	MEMBRANZYLINDER		ORIGINAL
9	1	RELAISVENTIL		.
8	1	HANDBREMSVENTIL		.
7	2	ABS-MAGNETREGELVENTIL		472 195 018 0
6	1	BREMSWERTGEBER		480 002 000 0
5	1	PROPORTIONAL RELAISVENTIL		480 202 004 0
4	2	GESCHWINDIGKEITSSENSOR	VA	441 032 465 0
3	2	GESCHWINDIGKEITSSENSOR	HA	441 032 465 0
2	1	ACHSMODULATOR		480 103 063 0
1	1	EBS-CENTRAL MODULE		446 135 030 0

POS.	PCS.	DENOMINATION		PRODUCT IDENTIFICATION NO.
25	1	ELEKTR.SCHALTRELAIS		ORIGINAL
24	1	DRUCKSCHALTER "E"		441 014 001 0
23	1	RELAISVENTIL		973 001 021 0
22	1	MAGNETVENTIL		472 170 604 0
21	1	MAGNETVENTIL		472 173 206 0
20	2	DOPPELABSPERRVENTIL		434 500 003 0
19	2	ZWEIWEGEVENTIL	SELECT HIGH	434 208 054 0
18	2	PRUEFANSCHLUSS		ORIGINAL
17	2	MEMBRANZYLINDER		ORIGINAL
16	1	STECKDOSE		446 008 404 2
15	1	ANH.-STEUERVENTIL		480 204 001 0
14	2	VERSCHLEISS-SENSOR	HA	ORIGINAL

POS.	PCS.	DENOMINATION		PRODUCT IDENTIFICATION NO.

POS.	PCS.	DENOMINATION		PRODUCT IDENTIFICATION NO.

DCN-NO.	REV.	DATE

CADAM-DRAWING COPYRIGHT

DATE	SIGNATURE	
DRAWN 02-05-27	APITHY	
CHECKED 02-05-27	KUTZNER	
STANDARDIZATION		

WABCO

EBS-VERKABELUNGSPLAN
FUER 3-ACHS-BUS
MIT EBS 4S/4M

I.R.I.	PRODUCT IDENTIFICATION NO.	CODE FOR DOCUMENT	SHEET
171	841 801 703 0	511	01
SIZE A 1	CODE FOR FUNCTION 0426	CODE FOR SHAPE	REPLACEMENT FOR

DIESE UNTERLAGE DARF OHNE UNSERE VORHERIGE SCHRIFTLICHE ZUSTIMMUNG WEDER VERVIELFÄLTIGT NOCH DRITTEN ZUGÄNGLICH GEMACHT WERDEN. ALLE RECHTE FÜR DEN FALL DER PATENTERTEILUNG ODER GEBRAUCHSMUSTER-EINTRAGUNG VORBEHALTEN.
NO CAN REPRODUCTION OR DISCLOSURE TO OTHERS BE MADE WITHOUT OUR WRITTEN CONSENT. ALL RIGHTS RESERVED IN THE EVENT OF GRANT OF PATENT OR REGISTRATION OF A UTILITY MODEL OR DESIGN.
CE DOCUMENTO NON DEVE ESSERE RIPRODOTTO NE COMUNICATO A TERZI SENZA NOSTRO ESPRESSO CONSENSO. TUTTI I DIRITTI DERIVANTI DA BREVETTO O MODELLO DI UTILITÀ O DISEGNO INDUSTRIALE RESTANO RISERVATI.
CE DOCUMENTO NE DOIT ÊTRE REPRODUIT NI COMMUNIQUÉ À DES TIERS SANS NOTRE ACCORD PRÉALABLE. TOUS DROITS DE PROPRIÉTÉ INDUSTRIELLE RÉSERVÉS, NOTAMMENT EN MATIÈRE DE BREVETS ET DE MODÈLES DE UTILITÉ.
ESTE DOCUMENTO NO PUEDE REPRODUCIRSE NI COMUNICARSE A TERCEROS SIN NUESTRO CONSENTIMIENTO. TODOS LOS DERECHOS DE PROPIEDAD INDUSTRIAL SE RESERVAN, INCLUSO EN EL CASO DE CONCESIÓN DE PATENTE O REGISTRO DE MODELO DE UTILIDAD.