Schematy elektryczne U18 KZKGOP Katowice 2016.02

Lp.	*Spis schematów*			*Ark.*
1.	CAN	MoKi + prędkościomierz/Tachograf	zasilanie	1
2.	CAN	Wake Up	Wake Up i komputer centralny	2
3.	CAN	multipleksery - zasilanie	MUX1.1	3
4.	CAN	multipleksery - zasilanie	MUX1.2	4
5.	CAN	multipleksery - zasilanie	MUX1.3	5
6.	CAN	multipleksery - zasilanie	MUX2.1	6
7.	CAN	multipleksery - zasilanie	MUX2.2	7
8.	CAN	multipleksery - zasilanie	MUX2.3	8
9.	CAN	magistrala CAN	BCAN	9
10.	CAN	magistrala CAN	CAN 1	10
11.	CAN	magistrala CAN	CAN 2	11
12.	CAN	magistrala CAN	Gateway - zasilanie	12
13.	CAN	magistrala CAN	ICAN	13
14.	CAN	magistrala CAN	KCAN	14
15.	CAN	magistrala CAN	PCAN, VCAN, Gateway	15
16.	silnik	sterowanie i zasilanie	PCI zasilanie 1	16
17.	silnik	sterowanie i zasilanie	PCI zasilanie 2, sterowanie	17
18.	silnik	sterowanie i zasilanie	alternatory 3x DAF, rozrusznik, urządzenie zimnego rozruchu	18
19.	silnik	sterowanie i zasilanie	pedał gazu, sygnał prędkości obrotowej i zasilanie	19
20.	silnik	osprzęt silnika	MANN HUMMEL: filtr paliwa + element grzejny	20
21.	silnik	osprzęt silnika	zawór ogrzewanie	21
22.	silnik	osprzęt silnika	czujniki - poziom cieczy chłodzącej	22
23.	silnik	osprzęt silnika	czujnik - filtr powietrza zapchany (opcja)	23
24.	silnik	osprzęt silnika	napęd wentylatora chłodnicy - sterowanie	24
25.	silnik	osprzęt silnika	przyciski START/STOP - komora silnika	25
26.	silnik	osprzęt silnika	uzupełnianie płynu chłodniczego silnika	26
27.	silnik	osprzęt silnika	osuszacz i odwadniacz	27
28.	silnik	system oczyszczania spalin	EAS	28
29.	silnik	system oczyszczania spalin	EAS	29
30.	oświetlenie	na zewnątrz	światło obrysowe przed przegubem	30
31.	oświetlenie	na zewnątrz	światło obrysowe za przegubem	31
32.	oświetlenie	na zewnątrz	kierunkowskaz ściana lewa strona, kierunkowskaz ściana prawa strona	32
33.	oświetlenie	na zewnątrz	tył	33
34.	oświetlenie	na zewnątrz	przód	34
35.	oświetlenie	wewnątrz	Lampy oświetlenia przestrzeni pasażerskiej	35
36.	oświetlenie	wewnątrz	lampa oświetlenia kasy	36
37.	oświetlenie	wewnątrz	oświetlenie przegub	37
38.	oświetlenie	wewnątrz	komora silnika	38
39.	oświetlenie	wewnątrz	lampa nad kierowcą	39
40.	obwody pomocnicze	DAFO - detekcja	sterowanie	40
41.	obwody pomocnicze	RBL	R&G system	41
42.	obwody pomocnicze	RBL	R&G system	42
43.	obwody pomocnicze	RBL	głośniki	43
44.	obwody pomocnicze	RBL	kasowniki	44
45.	obwody pomocnicze	RBL	tablice kierunkowe	45
46.	obwody pomocnicze	RBL	tablice kierunkowe	46
47.	obwody pomocnicze	RBL	rejestrator monitoringu	47
48.	obwody pomocnicze	RBL	rejestrator monitoringu	48
49.	obwody pomocnicze	RBL	radio i radiotelefon	49
50.	obwody pomocnicze	RBL	ŚKUP	50
51.	obwody pomocnicze	RBL	ŚKUP	51
52.	obwody pomocnicze	złącze diagnoza - OBD2	sterowanie	52
53.	obwody pomocnicze	lusterka wsteczne	sterowanie Smat Nord	53
54.	obwody pomocnicze	lusterka wsteczne	ogrzewanie (lusterka wsteczne + okno boczne kierowcy)	54
55.	obwody pomocnicze	zasilanie	połączenie zasilanie przed przegubem - za przegubem	55
56.	obwody pomocnicze	zasilanie	wyłącznik główny, akumulatory, przekaźnik główny, gniazdo ładowania	56
57.	obwody pomocnicze	czujniki	poziom paliwa	57
58.	obwody pomocnicze	czujniki	przełącznik ciśnieniowy zasilanie powietrzem z zewnątrz	58
59.	obwody pomocnicze	krańcówka	krańcówka - drzwi kabina kierowcy	59
60.	obwody pomocnicze	krańcówka	krańcówka - paliwo	60
61.	obwody pomocnicze	krańcówka	krańcówka - paliwo piec ogrzewania (opcja)	61
62.	obwody pomocnicze	krańcówka	krańcówka klapa silnika	62
63.	obwody pomocnicze	krańcówka	rampa inwalidy	63
64.	obwody pomocnicze	krańcówka	klapka - zbiornik AdBlue	64
65.	obwody pomocnicze	lodówka	zasilanie	65
66.	obwody pomocnicze	przełącznik trybu pracy STP-01	przyklęk - blokada	66
67.	obwody pomocnicze	moduł - diagnoza - płyta P5	RP-01	67
68.	obwody pomocnicze	gniazdo zapalniczki	gniazdo zapalniczki 12V - parapet pod oknem kierowcy	68
69.	obwody pomocnicze	przyciski - parapet pod oknem kierowcy	S34.5: kolumna kierownicy	69
70.	obwody pomocnicze	przyciski - parapet pod oknem kierowcy	S42.1, S42.3: szyberdach I,II	70
71.	obwody pomocnicze	przyciski - parapet pod oknem kierowcy	S44: zasilanie - wyłącznik główny	71
72.	obwody pomocnicze	przyciski - parapet pod oknem kierowcy	S105: awaryjne luzowanie hamulec ręczny (opcja)	72
73.	obwody pomocnicze	przyciski - parapet pod oknem kierowcy	S113: awaryjne luzowanie hamulec przystankowy (opcja)	73
74.	obwody pomocnicze	przyciski - parapet pod oknem kierowcy	zasilanie	74
75.	obwody pomocnicze	rozdzielacz - sygnał 4 Imp/m	zasilanie i sterowanie	75
76.	obwody pomocnicze	wycieraczki i sygnał dźwiękowy	zasilanie i sterowanie	76
77.	obwody pomocnicze	sygnał cofania (buzzer) i czujnik cofania (opcja)	zasilanie	77

78.	obwody pomocnicze	licznik - piec ogrzewania	sterowanie	78
79.	zawieszenie	ECAS	zasilanie - sterownik - tył	79
80.	zawieszenie	ECAS	zasilanie - sterownik - przód	80
81.	zawieszenie	ECAS	zawory i czujniki - tył	81
82.	zawieszenie	ECAS	zawory i czujniki - przód	82
83.	hamulce	EBS	zawory i czujniki	83
84.	hamulce	EBS	sygnał zwrotny +15, EBS- zasilanie, kontrolki, pedał hamulca	84
85.	hamulce	ciśnienie w hamulcach - kontrola	pneubox	85
86.	klimatyzacja	Frontbox	dmuchawa	86
87.	klimatyzacja	Konvecta 2xUL500	przed przegubem	87
88.	klimatyzacja	Konvecta 2xUL500	za przegubem	88
89.	klimatyzacja	sterowanie WABCO-ATC	zawór frontbox-ogrzewanie	89
90.	klimatyzacja	sterowanie WABCO-ATC	zasilanie; czujniki; połączenie sterownik ATC-MUX2.3	90
91.	klimatyzacja	sterowanie WABCO-ATC	klapka kierunku nawiewu - sterowanie	91
92.	klimatyzacja	piec ogrzewania	sterowanie i zasilanie	92
93.	klimatyzacja	wentylator dachowy	sterowanie	93
94.	klimatyzacja	szyberdach	sterowanie - przed przegubem	94
95.	klimatyzacja	szyberdach	sterowanie - za przegubem	95
96.	klimatyzacja	nagrzewnice	przestrzeń pasażerska	96
97.	klimatyzacja	nagrzewnice	dodatkowa nagrzewnica kierowcy	97
98.	klimatyzacja	zegar sterujący	zasilanie i sterowanie	98
99.	skrzynia biegów	ZF	sterownik DNR - zasilanie i sterowanie	99
100.	skrzynia biegów	ZF	sterowanie i zasilanie	100
101.	drzwi	Nothahn zawory - czujnik	drzwi I	101
102.	drzwi	Nothahn zawory - czujnik	drzwi II	102
103.	drzwi	Nothahn zawory - czujnik	drzwi III	103
104.	drzwi	Nothahn zawory - czujnik	drzwi IV	104
105.	drzwi	Rawag IST - drzwi I	sterowanie	105
106.	drzwi	Rawag IST - drzwi II/III/IV	sterowanie	106
107.	drzwi	zasilanie	drzwi I	107
108.	drzwi	zasilanie	drzwi II	108
109.	drzwi	zasilanie	drzwi III / IV	109
110.	drzwi	przycisk wózek dziecięcy/inwalida	prawa strona - na zewnątrz	110
111.	drzwi	przycisk wózek dziecięcy/inwalida	przycisk wózek dziecięcy/inwalida lewa strona - wewnątrz	111
112.	drzwi	przyciski STOP	prawa strona - tył	112
113.	drzwi	przyciski STOP	prawa strona - przód	113
114.	drzwi	przyciski STOP	lewa strona - tył	114
115.	drzwi	przyciski STOP	lewa strona - przód	115
116.	drzwi	przyciski STOP	lewa strona - przód	116
117.	drzwi	przyciski drzwi na poręczy	drzwi I	117
118.	drzwi	przyciski drzwi na poręczy	drzwi II	118
119.	drzwi	przyciski drzwi na poręczy	drzwi III	119
120.	drzwi	przyciski drzwi na poręczy	drzwi IV	120
121.	drzwi	przycisk otwierania drzwi kierowcy na zewnątrz	sterowanie	121
122.	przegub	sterowanie	Hubner	122
123.	wyposażenie - pulpit kierowcy	przełączniki - kolumna kierownicy	światło drogowe - światło mijania, przełącznik	123
124.	wyposażenie - pulpit kierowcy	przełączniki - kolumna kierownicy	kierunkowskaz, przełącznik	124
125.	wyposażenie - pulpit kierowcy	przełączniki - kolumna kierownicy	wycieraczki, sygnał dźwiękowy - przełącznik	125
126.	wyposażenie - pulpit kierowcy	przełączniki/przyciski - pulpit kierowcy	S03.1*: stacyjka	126
127.	wyposażenie - pulpit kierowcy	przełączniki/przyciski - pulpit kierowcy	S05: światła awaryjne - przełącznik	127
128.	wyposażenie - pulpit kierowcy	przełączniki/przyciski - pulpit kierowcy	S10: przyklęk	128
129.	wyposażenie - pulpit kierowcy	przełączniki/przyciski - pulpit kierowcy	S12: lampa oświetlenia kasy	129
130.	wyposażenie - pulpit kierowcy	przełączniki/przyciski - pulpit kierowcy	S15: MENU	130
131.	wyposażenie - pulpit kierowcy	przełączniki/przyciski - pulpit kierowcy	S19: lampa nad kierowcą - przełącznik	131
132.	wyposażenie - pulpit kierowcy	przełączniki/przyciski - pulpit kierowcy	S20.1 i 2 włączenie lampa 1R/1L	132
133.	wyposażenie - pulpit kierowcy	przełączniki/przyciski - pulpit kierowcy	S20: Lampy oświetlenia przestrzeni pasażerskiej, przełącznik	133
134.	wyposażenie - pulpit kierowcy	przełączniki/przyciski - pulpit kierowcy	S22: wentylator kabina kierowcy	134
135.	wyposażenie - pulpit kierowcy	przełączniki/przyciski - pulpit kierowcy	S23: wyłączenie hamulec przystankowy	135
136.	wyposażenie - pulpit kierowcy	przełączniki/przyciski - pulpit kierowcy	S30: ECON	136
137.	wyposażenie - pulpit kierowcy	przełączniki/przyciski - pulpit kierowcy	S31: unoszenie	137
138.	wyposażenie - pulpit kierowcy	przełączniki/przyciski - pulpit kierowcy	S37: drzwi - automatyka	138
139.	wyposażenie - pulpit kierowcy	przełączniki/przyciski - pulpit kierowcy	S40: wentylator dachowy, przełącznik	139
140.	wyposażenie - pulpit kierowcy	przełączniki/przyciski - pulpit kierowcy	S41: lusterka wsteczne - ogrzewanie	140
141.	wyposażenie - pulpit kierowcy	przełączniki/przyciski - pulpit kierowcy	S50: opcje wyświetlacza	141
142.	wyposażenie - pulpit kierowcy	przełączniki/przyciski - pulpit kierowcy	S51: dodatkowa nagrzewnica kierowcy	142
143.	wyposażenie - pulpit kierowcy	przełączniki/przyciski - pulpit kierowcy	S52: awaryjne luzowanie przegub	143
144.	wyposażenie - pulpit kierowcy	przełączniki/przyciski - pulpit kierowcy	S53: DPF	144
145.	wyposażenie - pulpit kierowcy	przełączniki/przyciski - pulpit kierowcy	sterowanie drzwi, przyciski	145

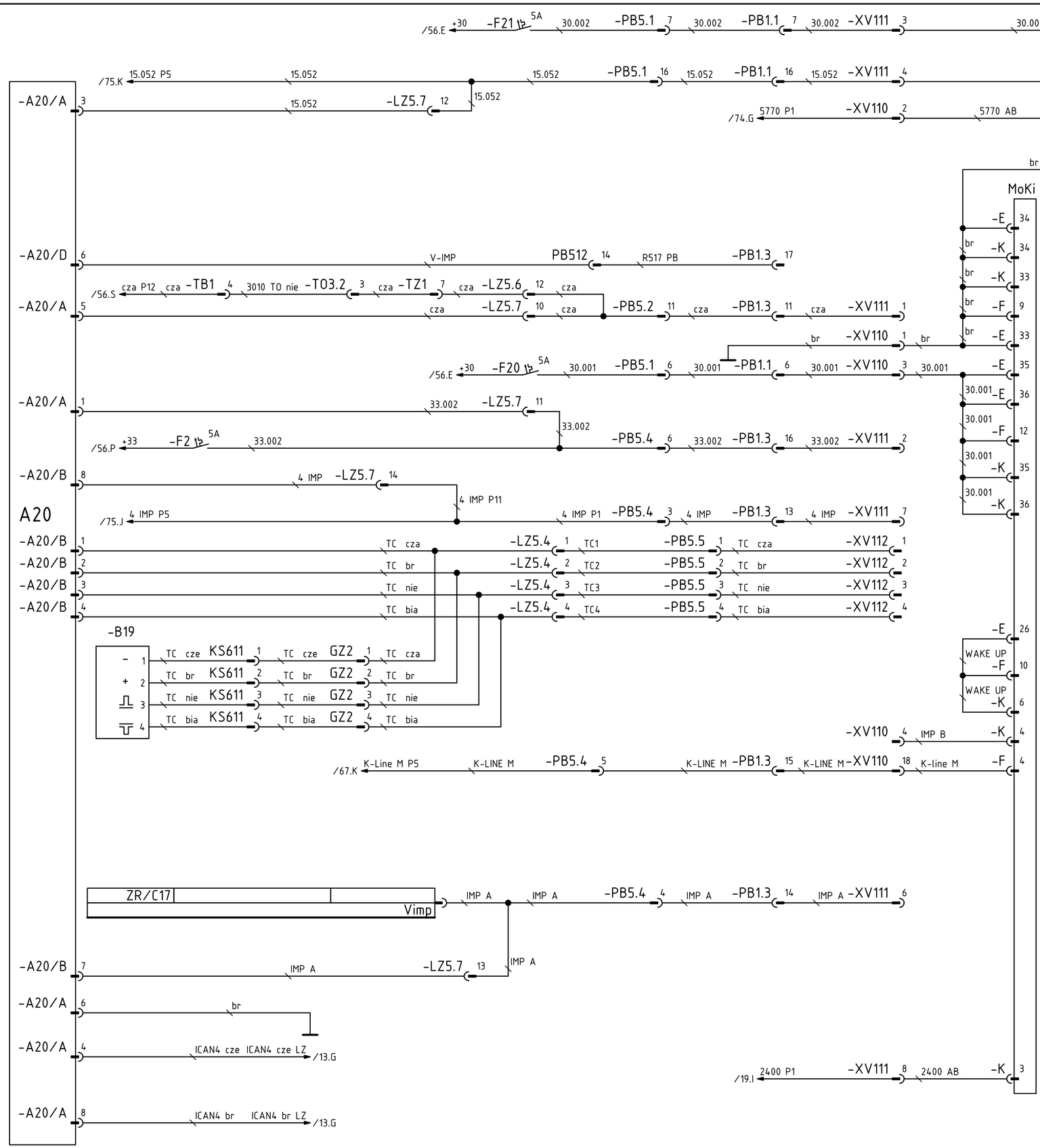

LISTA ELEMENTÓW

XV110	złącze 18-pol. JPT - płyta P1
XV111	złącze 22-pol. JPT - płyta P1
PB1.1	złącze 22-pol. JPT - płyta P1
PB1.3	złącze 22-pol. JPT - płyta P1
PB5.1	złącze 22-pol. JPT - płyta P5
PB5.2	
PB5.4	
PB5.5	
LZ5.4	
LZ5.6	
LZ5.7	
A20/A	złącze 8-pol (bia) - płyta P11 - prędkościomierz/Tachograf
A20/D	złącze 8-pol (br) - płyta P11 - prędkościomierz/Tachograf
A20/B	złącze 8-pol (żó) - płyta P11 - prędkościomierz/Tachograf
ZR	komputer centralny - płyta P5
F2	bezpiecznik +33 - płyta P5
F20	bezpiecznik +30 - płyta P5
F21	
TO3.2	złącze 14-pol. JPT - wiązka TO
A20	prędkościomierz/Tachograf - nad kierowcą
B19	prędkościomierz/Tachograf, czujnik - komora silnika (skrzynia biegów)
TZ1	złącze 21-pol MCP - w kanale powietrznym za przegubem lewa strona
XV112	złącze 4-pol. JPT - wiązka PB - kabina kierowcy lewa strona
KS611	złącze 21-pol MCP - płyta P6 tył
PB512	złącze 21-pol MCP - płyta P5 - tył

c					Data	27.02.2016	SOLARIS Urbino 18	CAN	U18 Katowice Meteor 10'2015
b					Proj.	M. Szaferski		MoKi + prędkościomierz/Tachograf	
a					Spr.	P. Bielawski		zasilanie	
	Zmiana	Data	Nazw.	Zatw.	M. Chodor	Zast. przez	Zastępuje	Źródło:	Ark. 1 / 1ark

LISTA ELEMENTÓW

F1	bezpiecznik - płyta P5
PB1.2	złącze 22-pol JPT - płyta P1
LZ5.1	złącze 22-pol. JPT - płyta P5
PB5.2	złącze 22-pol. JPT - płyta P5
GZ2	złącze 21-pol. MCP - w kanale powietrznym
TZ2	za przegubem góra, lewa strona
LZ6.2	złącze 22-pol JPT - płyta P6
TZ3.2	złącze 22-pol. JPT - płyta P3
ZR	komputer centralny - płyta P5
V1, V2	diody - płyta P1
K5.0	przekaźnik - płyta P5
VK5.0.1	diody - płyta P5
VK5.0.2	diody - płyta P5

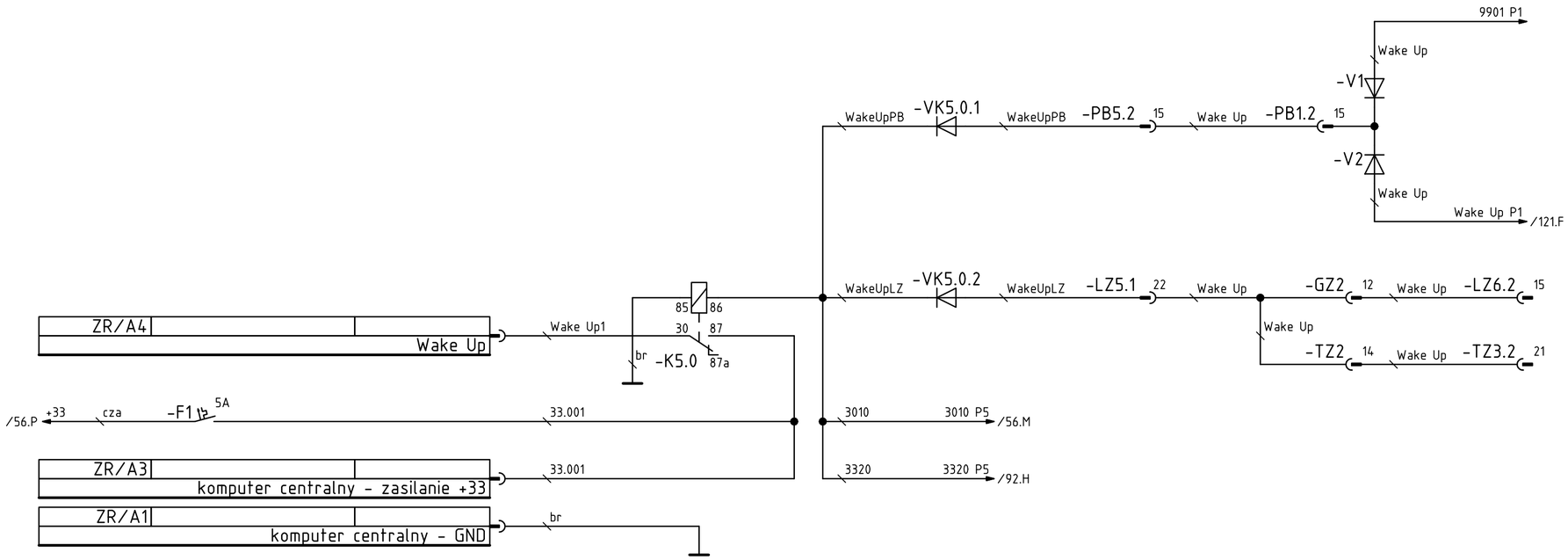

c				Data	27.02.2016	SOLARIS Urbino 18		CAN	U18 Katowice Meteor 10'2015
b				Proj.	J. Pieczyński			Wake Up	
a				Spr.	M. Sowiński			Wake Up i komputer centralny	Ark. 2
Zmiana		Data	Nazw.	Zatw.	P. Bielawski	Zast. przez	Zastępuje	Źródło:	1 ark

LISTA ELEMENTÓW

MUX1.1	multiplekser - płyta P2
F7	bezpiecznik - płyta P5
F8	bezpiecznik - płyta P5
F43	bezpiecznik - płyta P5
F44	bezpiecznik - płyta P5
F45	bezpiecznik - płyta P5
PZ2.1	złącze 22-pol. JPT - płyta P2
PZ5.1	złącze 22-pol. JPT - płyta P5

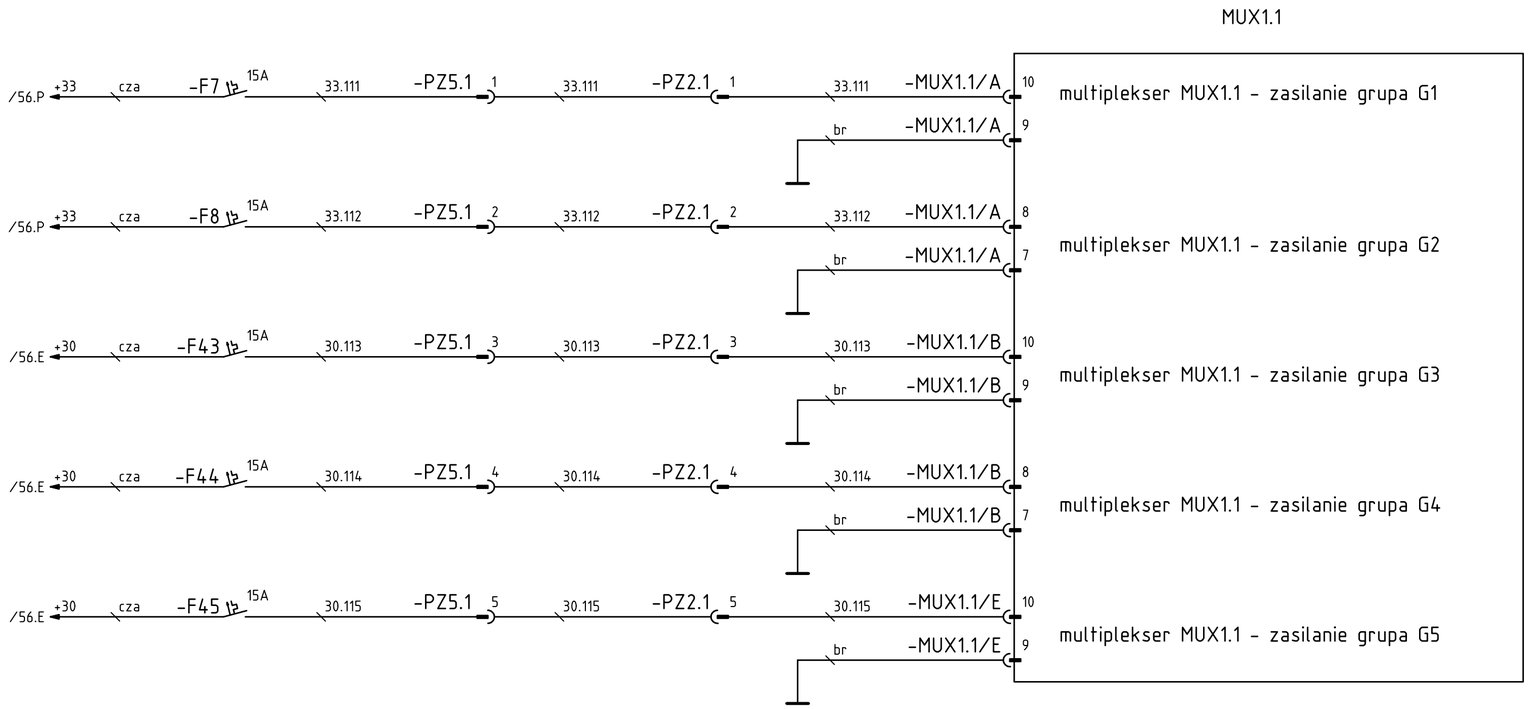

c				Data	27.02.2016	SOLARIS Urbino 18	CAN multipleksery - zasilanie MUX1.1	U18 Katowice Meteor 10'2015	=
b				Proj.	J. Pieczyński				+
a				Spr.	M. Sowiński				Ark. 3
	Zmiana	Data	Nazw.	Zatw.	P. Bielawski	Zast. przez / Zastępuje / Źródło:			1 ark

LISTA ELEMENTÓW

MUX1.2	multiplekser - płyta P3
F102	bezpiecznik - płyta P3
F103	bezpiecznik - płyta P3
F111	bezpiecznik - płyta P3
F112	bezpiecznik - płyta P3
F113	bezpiecznik - płyta P3

MUX1.2

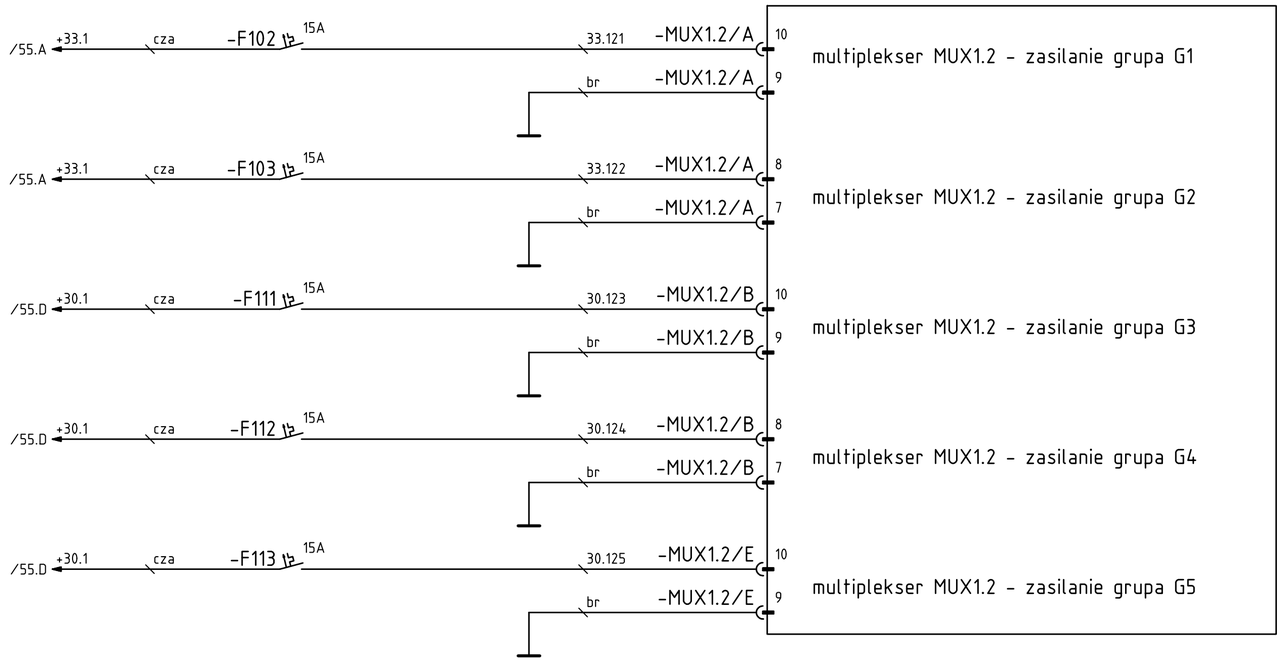

c				Data	27.02.2016	SOLARIS Urbino 18	CAN multipleksery - zasilanie MUX1.2	U18 Katowice Meteor 10'2015	=
b				Proj.	J. Pieczyński				+
a				Spr.	M. Sowiński				Ark. 4
	Zmiana	Data	Nazw.	Zatw.	P. Bielawski	Zast. przez / Zastępuje / Źródło:			1 ark

LISTA ELEMENTÓW

MUX1.3	multiplekser - płyta P3
F100	bezpiecznik - płyta P3
F101	bezpiecznik - płyta P3
F108	bezpiecznik - płyta P3
F109	bezpiecznik - płyta P3
F110	bezpiecznik - płyta P3

MUX1.3

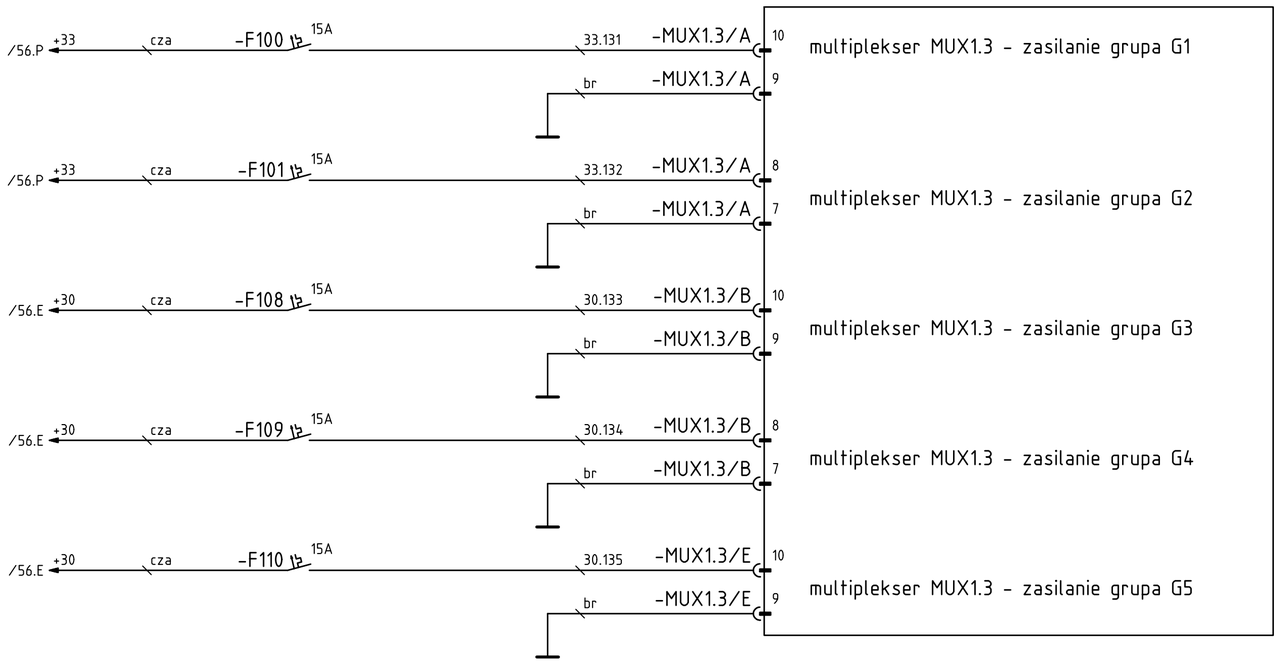

c				Data	27.02.2016	SOLARIS Urbino 18		CAN multipleksery - zasilanie MUX1.3	U18 Katowice Meteor 10'2015
b				Proj.	J. Pieczyński				
a				Spr.	M. Sowiński				
	Zmiana	Data	Nazw.	Zatw.	P. Bielawski	Zast. przez	Zastępuje	Źródło:	

Ark. 5
1ark

LISTA ELEMENTÓW

MUX2.1	multiplekser - płyta P5
F3	bezpiecznik - płyta P5
F4	bezpiecznik - płyta P5
F37	bezpiecznik - płyta P5
F38	bezpiecznik - płyta P5
F39	bezpiecznik - płyta P5

MUX2.1

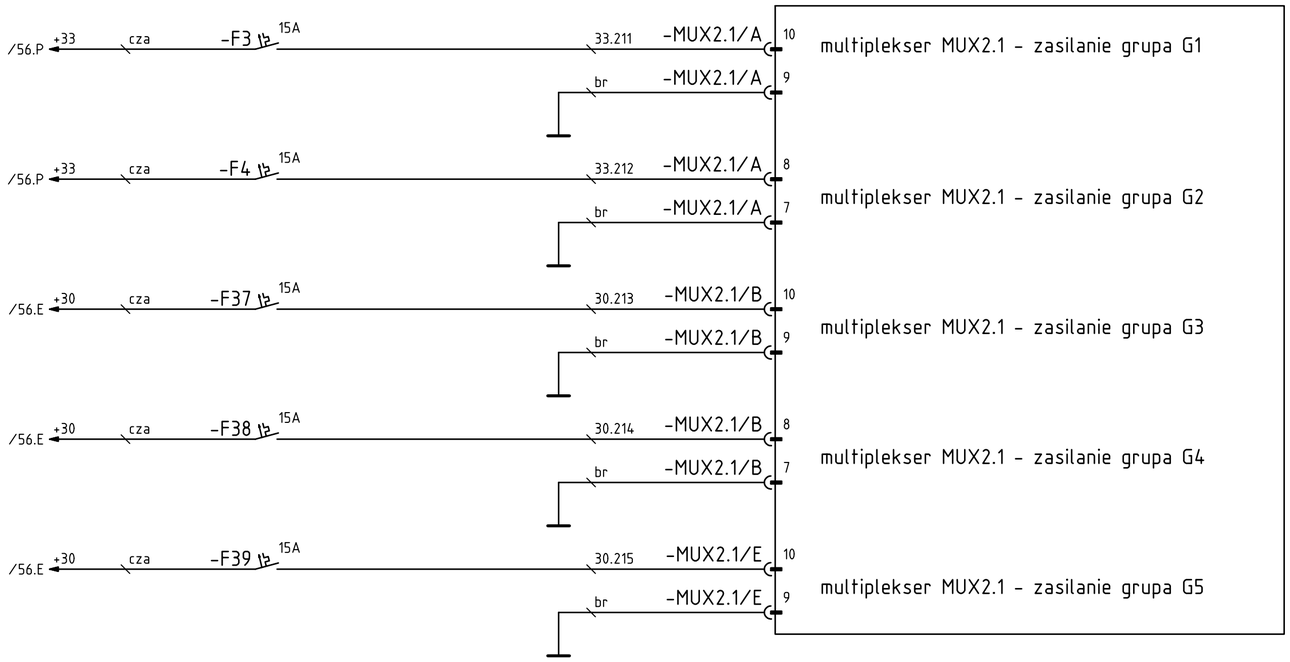

c				Data	27.02.2016	SOLARIS Urbino 18	CAN multipleksery - zasilanie MUX2.1	U18 Katowice Meteor 10'2015
b				Proj.	J. Pieczyński			
a				Spr.	M. Szaferski			
	Zmiana	Data	Nazw.	Zatw.	P. Bielawski	Zast. przez / Zastępuje / Źródło:		Ark. 6 / 1 ark

LISTA ELEMENTÓW

MUX2.2	multiplekser - płyta P6
F104	bezpiecznik - płyta P3
F105	bezpiecznik - płyta P3
F114	bezpiecznik - płyta P3
F115	bezpiecznik - płyta P3
F116	bezpiecznik - płyta P3
TZ4	złącze 21-pol MCP - za przegubem lewa strona góra
LZ6.1	złącze 22-pol JPT - płyta P6
TZ3.5	złącze 22-pol JPT - płyta P3

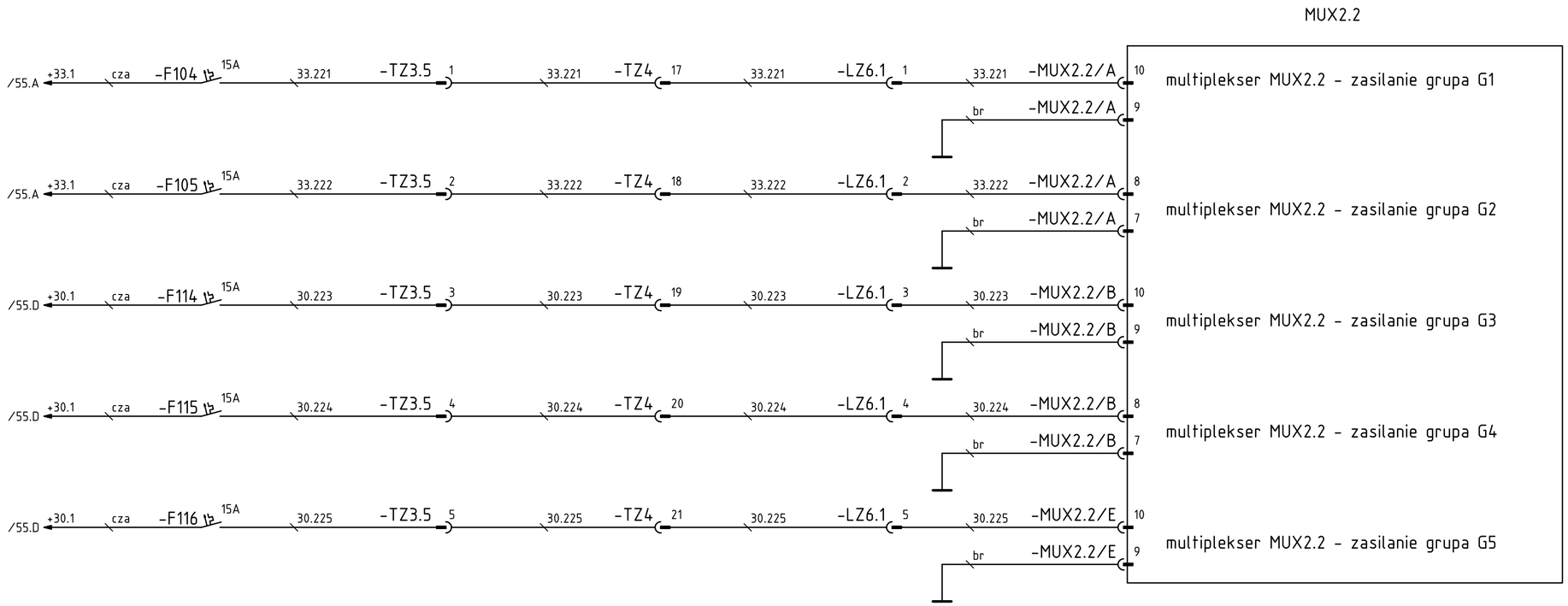

c				Data	27.02.2016	SOLARIS Urbino 18	CAN multipleksery - zasilanie MUX2.2	U18 Katowice Meteor 10'2015	=
b				Proj.	J. Pieczyński				+
a				Spr.	M. Sowiński				Ark. 7
	Zmiana	Data	Nazw.	Zatw.	P. Bielawski	Zast. przez / Zastępuje / Źródło:			1 ark

LISTA ELEMENTÓW

MUX2.3	multiplekser - płyta P1
F5	bezpiecznik - płyta P5
F6	bezpiecznik - płyta P5
F40	bezpiecznik - płyta P5
F41	bezpiecznik - płyta P5
F42	bezpiecznik - płyta P5
PB5.1	złącze 22-pol JPT - płyta P5
PB1.1	złącze 22-pol JPT - płyta P1

MUX2.3

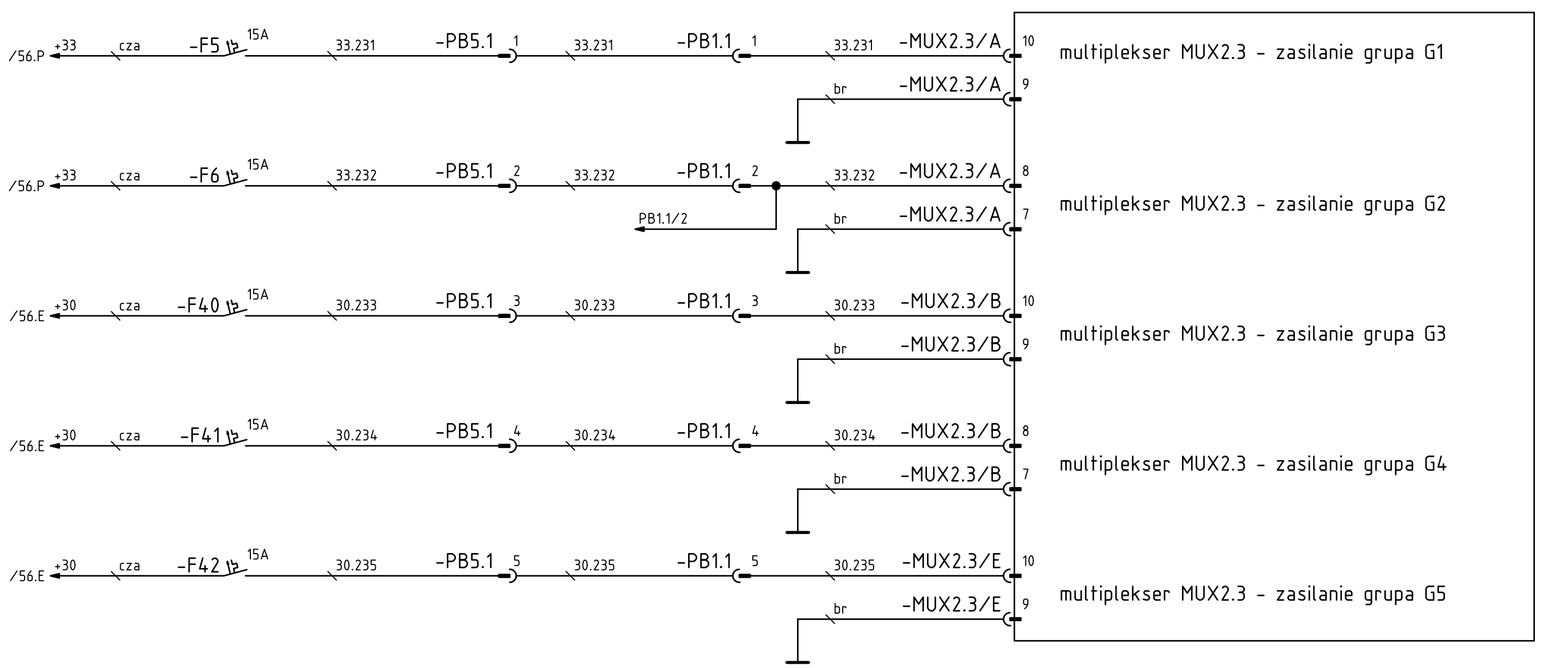

c					Data	27.02.2016	SOLARIS Urbino 18	CAN multipleksery - zasilanie MUX2.3	U18 Katowice Meteor 10'2015
b					Proj.	J. Pieczyński			
a					Spr.	M. Sowiński			
	Zmiana	Data	Nazw.		Zatw.	P. Bielawski	Zast. przez	Zastępuje	Źródło:

Ark. 8
1 ark

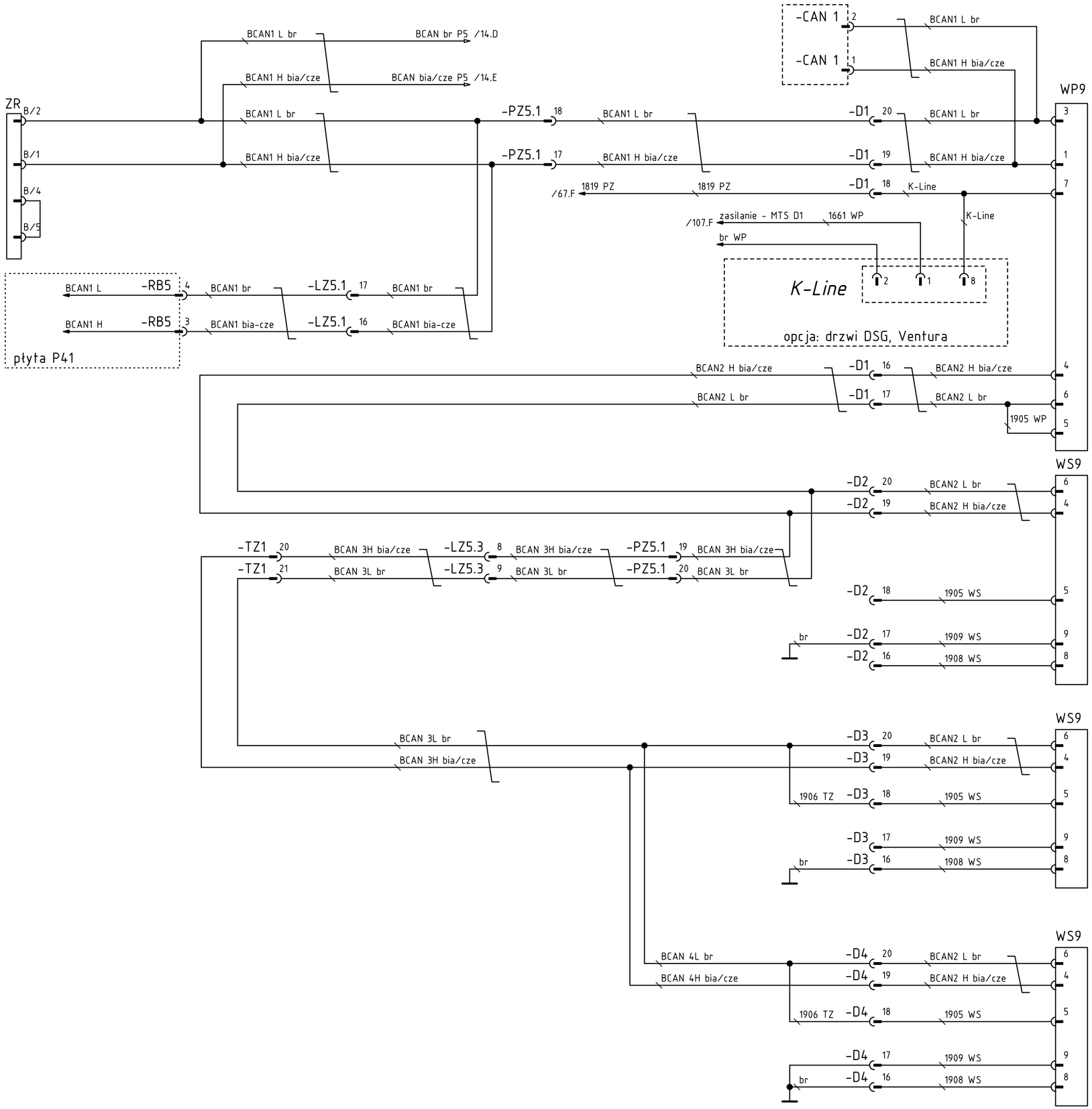

LISTA ELEMENTÓW

WP9	złącze 9-pol. WABCO -drzwi 1.
WS9	złącze 9-pol. WABCO -drzwi 2., drzwi 3, drzwi 4
D1	złącze 21-pol. MCP - wiązka PZ (nad drzwiami 1)
D2	złącze 21-pol. MCP - wiązka PZ (nad drzwiami 2)
D3	złącze 21-pol. MCP - wiązka TZ - (nad drzwiami 3)
D4	złącze 21-pol. MCP - wiązka TZ - (nad drzwiami 4)
K-Line	złącze 9-pol DSUB (RS232) - diagnoza drzwi nad drzwiami 1 (opcja: drzwi DSG, Ventura)
PZ5.1	złącze 22-pol. JPT - płyta P5
LZ5.3	złącze 22-pol. JPT - płyta P5
LZ5.1	złącze 22-pol. JPT - płyta P5
TZ1	złącze 21-pol MCP w kanale powietrznym za przegubem lewa strona, góra
ZR	komputer centralny - płyta P5
RB5	złącze 4-pol. JPT - szafka nad kierowcą

c				Data	27.02.2016	SOLARIS Urbino 18	CAN magistrala CAN BCAN	U18 Katowice Meteor 10'2015	=
b				Proj.	J. Pieczyński				+
a				Spr.	M. Frątczak				Ark. 9
	Zmiana	Data	Nazw.	Zatw.	P. Bielawski	Zast. przez / Zastępuje / Źródło:			1 ark

LISTA ELEMENTÓW

ZR	komputer centralny
MUX1.3	multiplekser - płyta P3
MUX1.2	multiplekser - płyta P3
TZ3.4	złącze 22-pol. JPT - płyta P3
TZ2	złącze 21-pol. MCP - w kanale powietrznym za przegubem lewa strona, góra
LZ5.1	złącze 22-pol. JPT - płyta P5
MUX1.1	multiplekser - płyta P2
PZ5.1	złącze 22-pol. JPT - płyta P5
PZ2.1	złącze 22-pol. JPT - płyta P2

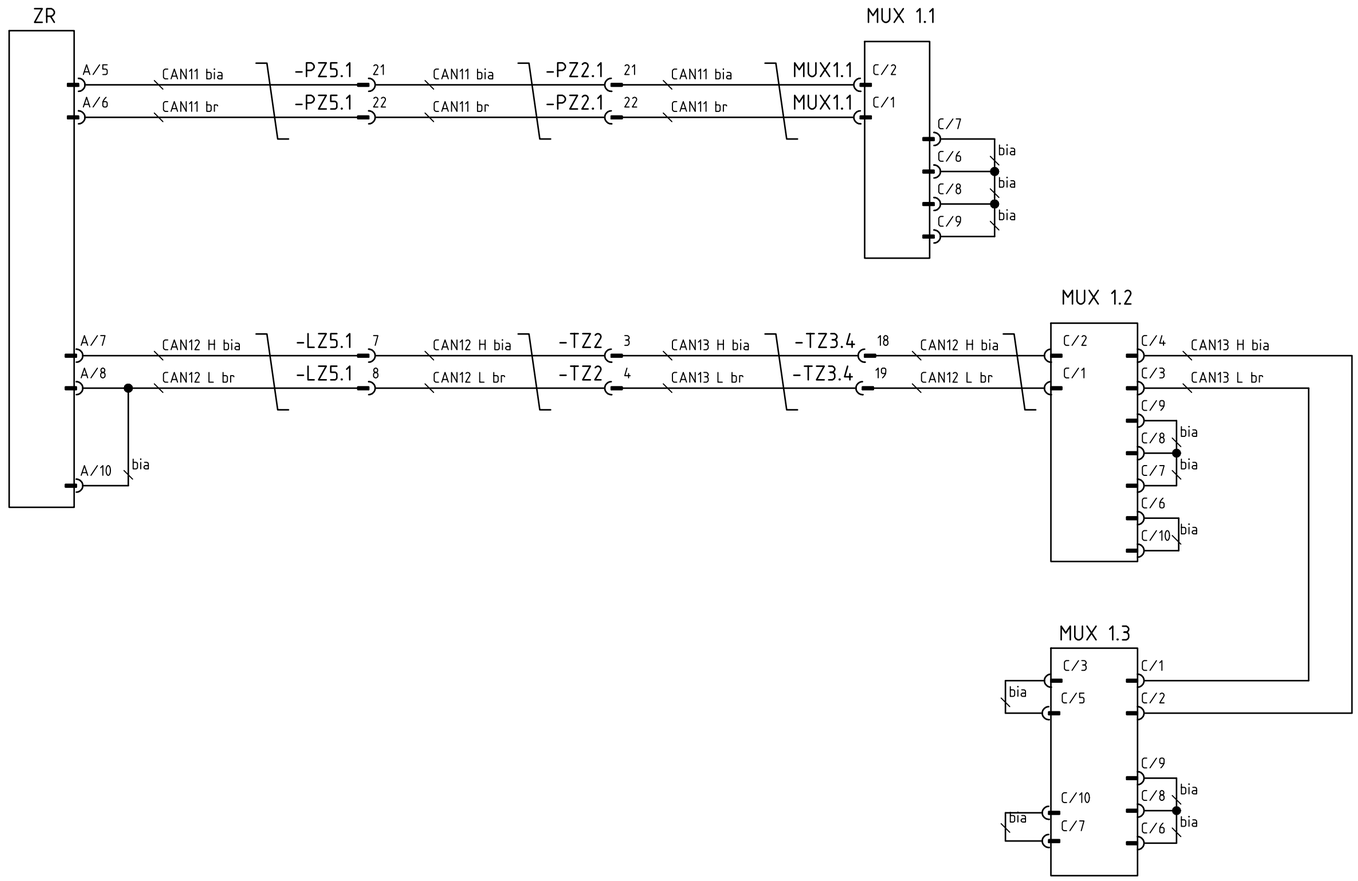

c				Data	27.02.2016	SOLARIS Urbino 18		CAN magistrala CAN CAN 1	U18 Katowice Meteor 10'2015
b				Proj.	J. Pieczyński				
a				Spr.	M. Frątczak				
	Zmiana	Data	Nazw.	Zatw.	P. Bielawski	Zast. przez	Zastępuje	Źródło:	Ark. 10 1ark

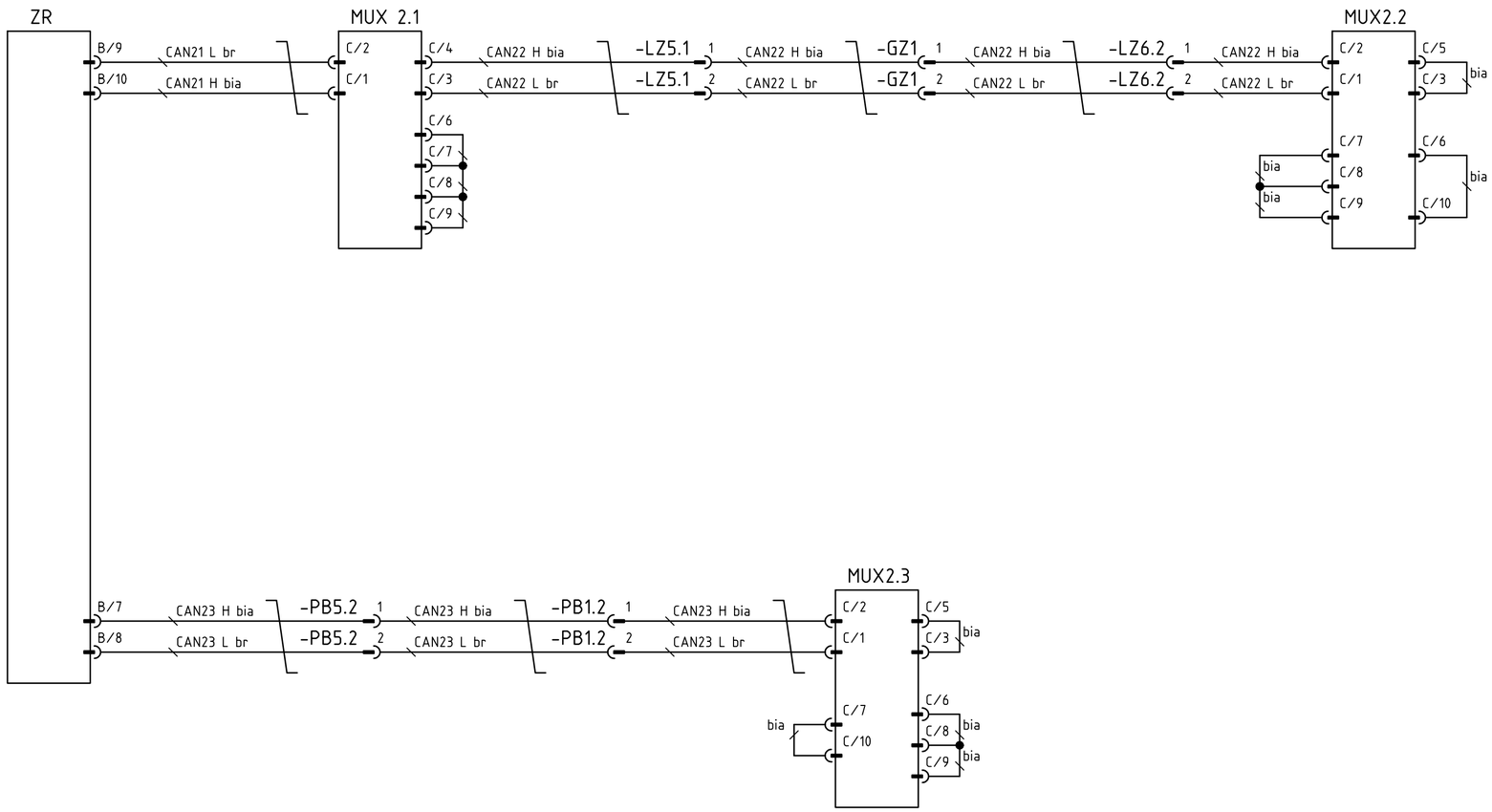

LISTA ELEMENTÓW

ZR	komputer centralny - płyta P5
MUX2.1	multiplekser MUX - płyta P5
MUX2.2	multiplekser MUX - płyta P6
MUX2.3	multiplekser MUX - płyta P1
LZ5.1	złącze 22-pol JPT - płyta P5
PB5.2	złącze 22-pol JPT - płyta P5
LZ6.2	złącze 22-pol JPT - płyta P6
PB1.2	złącze 22-pol JPT - płyta P1
GZ1	złącze 21-pol. MCP - w kanale powietrznym za przegubem lewa strona, góra

c				Data	27.02.2016	SOLARIS Urbino 18	CAN magistrala CAN CAN 2	U18 Katowice Meteor 10'2015
b				Proj.	J. Pieczyński			
a				Spr.	M. Frątczak			
	Zmiana	Data	Nazw.	Zatw.	P. Bielawski	Zast. przez / Zastępuje / Źródło:		Ark. 11 1 ark

LISTA ELEMENTÓW

GW	złącze 9-pol MCP - płyta P6
TZ5	złącze 21-pol MCP w kanale powietrznym za przegubem góra, lewa strona
TZ3.5	złącze 22-pol JPT - płyta P3
LZ6.1	złącze 22-pol JPT - płyta P6
LZ6.2	złącze 22-pol JPT - płyta P6
F117	bezpiecznik - płyta P3
F137	bezpiecznik - płyta P3
POW	złącze 2-pol JPT D
GW_X1	złącze 18-pol MCP D

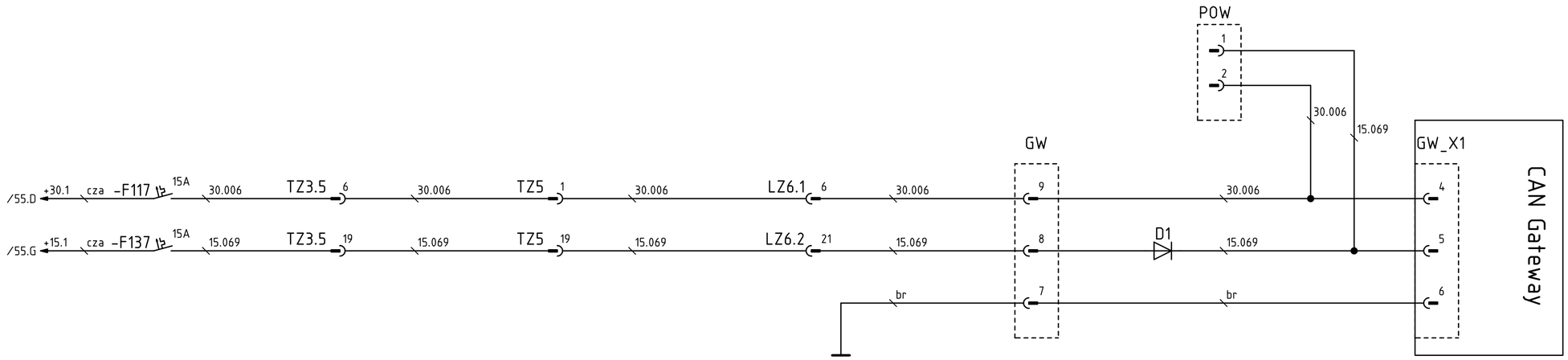

c				Data	27.02.2016	SOLARIS Urbino 18		CAN magistrala CAN Gateway - zasilanie	U18 Katowice Meteor 10'2015
b				Proj.	J. Pieczyński				
a				Spr.	M. Sowiński				
	Zmiana	Data	Nazw.	Zatw.	P. Bielawski	Zast. przez	Zastępuje	Źródło:	

Ark. 12
1 ark

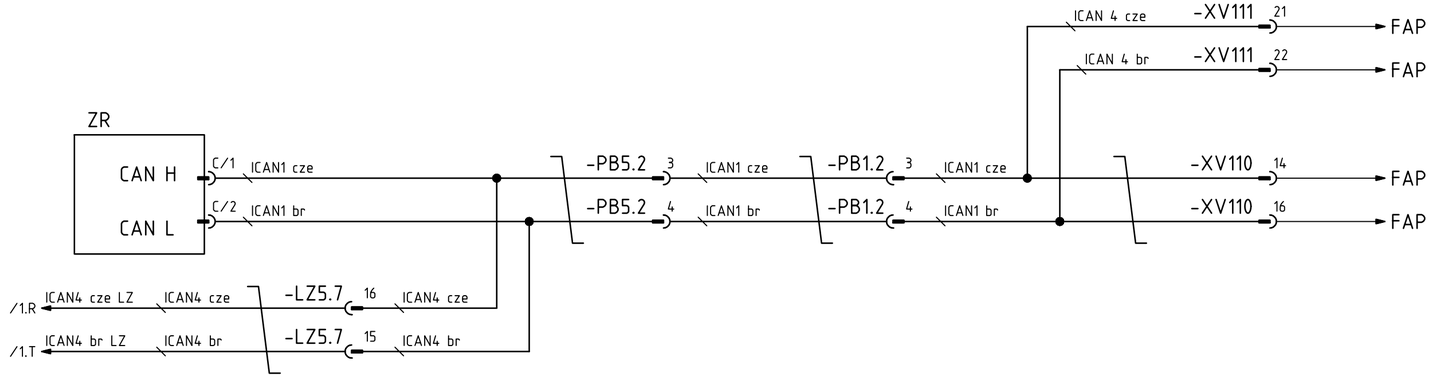

LISTA ELEMENTÓW

ZR	komputer centralny - płyta P5
PB5.2	złącze 22-pol JPT - płyta P5
PB1.2	złącze 22-pol JPT - płyta P1
XV110	złącze 18-pol JPT - płyta P1
LZ5.7	złącze 22-pol JPT - płyta P5
XV111	złącze 22-pol JPT - płyta P5

c				Data	27.02.2016	SOLARIS Urbino 18	CAN magistrala CAN ICAN	U18 Katowice Meteor 10'2015
b				Proj.	J. Pieczyński			
a				Spr.	T. Kosakowski			
	Zmiana	Data	Nazw.	Zatw.	P. Bielawski	Zast. przez / Zastępuje / Źródło:		Ark. 13 1 ark

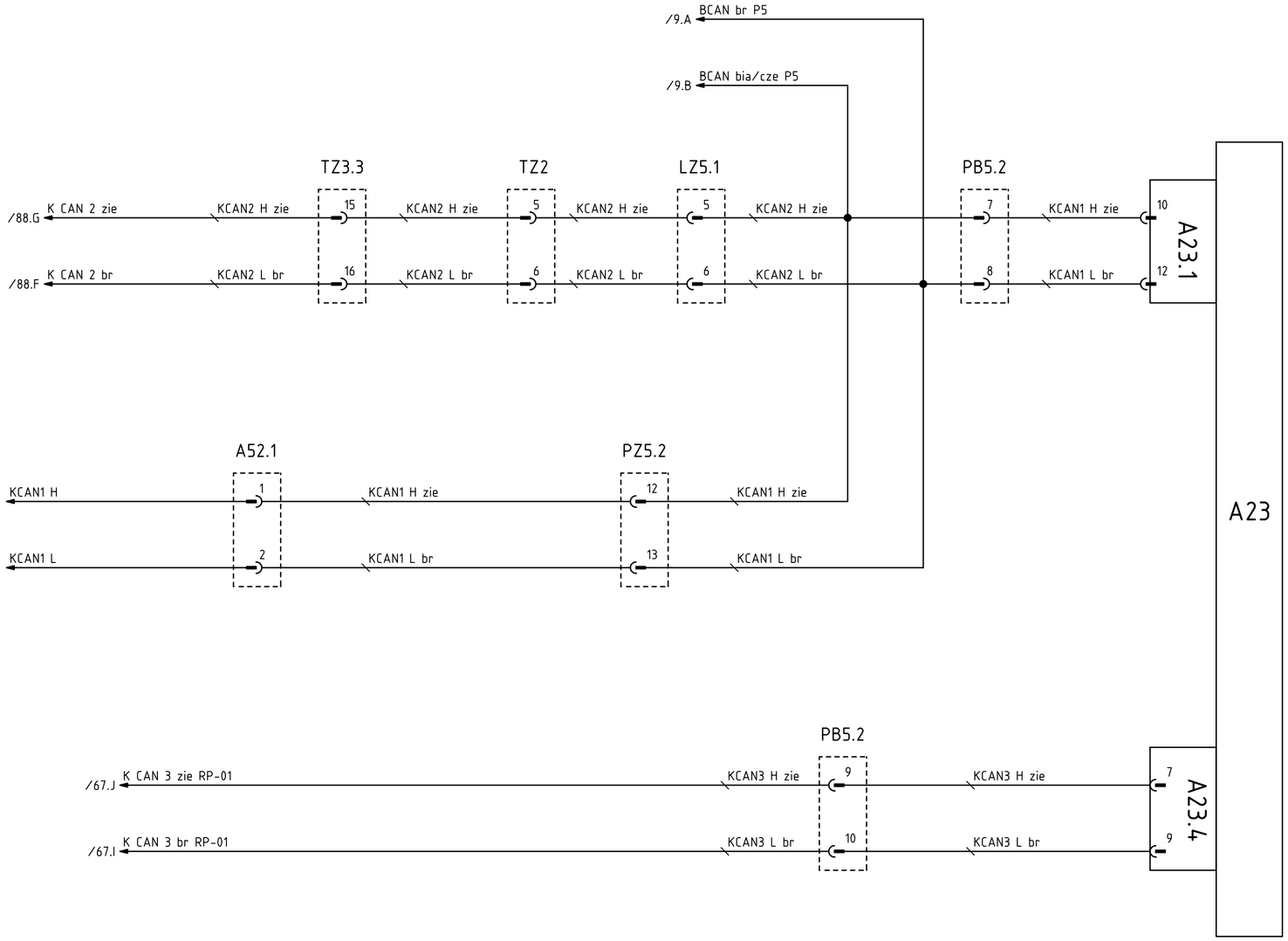

LISTA ELEMENTÓW

A23	sterownik WABCO ATC - ogrzewanie - parapet pod oknem kierowcy
A23.1	złącze 12-pol MCP - sterownik WABCO ATC - ogrzewanie - parapet pod oknem kierowcy
A23.4	złącze 9-pol MCP - sterownik WABCO ATC - ogrzewanie - parapet pod oknem kierowcy
PB5.2	złącze 22-pol JPT - płyta P5
PZ5.2	złącze 22-pol JPT - płyta P5
LZ5.1	złącze 22-pol JPT - płyta P5
TZ2	złącze 21-pol JPT - za przegubem, góra lewa strona
TZ3.3	złącze 22-pol JPT - płyta P3
A52.1.1	złącze podstacja 1
A52.2.1	złącze podstacja 2
RP1	moduł - diagnoza - RS232
A52.1	złącze 18-pol MCP - w kanale powietrznym prawa strona przed drzwiami 2

c				Data	27.02.2016	SOLARIS Urbino 18	CAN magistrala CAN KCAN	U18 Katowice Meteor 10'2015
b				Proj.	J. Pieczyński			
a				Spr.	M. Frątczak			
	Zmiana	Data	Nazw.	Zatw.	P. Bielawski	Zast. przez / Zastępuje / Źródło:		Ark. 14 1ark

LISTA ELEMENTÓW

OB5.1	złącze 22-pol JPT - płyta P5	ZR	komputer centralny -płyta P5
GW	złącze 9-pol MCP - płyta P6	RB5	złącze 21-pol. MCP - wiązka LZ
R1, R2, R3, R4	rezystor 120 ohm /2W	TZ5	złącze 21-pol MCP w kanale powietrznym za przegubem góra, lewa strona
KS6.2	złącze 22-pol JPT - płyta P6	GZ1	złącze 21-pol MCP w kanale powietrznym za przegubem góra, lewa strona
LZ6.2	złącze 22-pol JPT - płyta P6	LZ5.1	złącze 22-pol JPT - płyta P5
TZ3	złącze 21-pol MCP - wiązka TZ	LZ6.3	złącze 22-pol JPT - płyta P6
TZ3.5	złącze 22-pol JPT - płyta P3	PB1.2	złącze 22-pol JPT - płyta P1
VCAN	złącze 4-pol JPT - płyta P5	PB5.3	złącze 22-pol JPT - płyta P5
CAN	złącze 6-pol JPT - płyta P5	TZ3.5	złącze 22-pol JPT - płyta P3
GW_X3	złącze 54-pol. Tyco		
CAN_D	złącze 2-pol. JPT D		

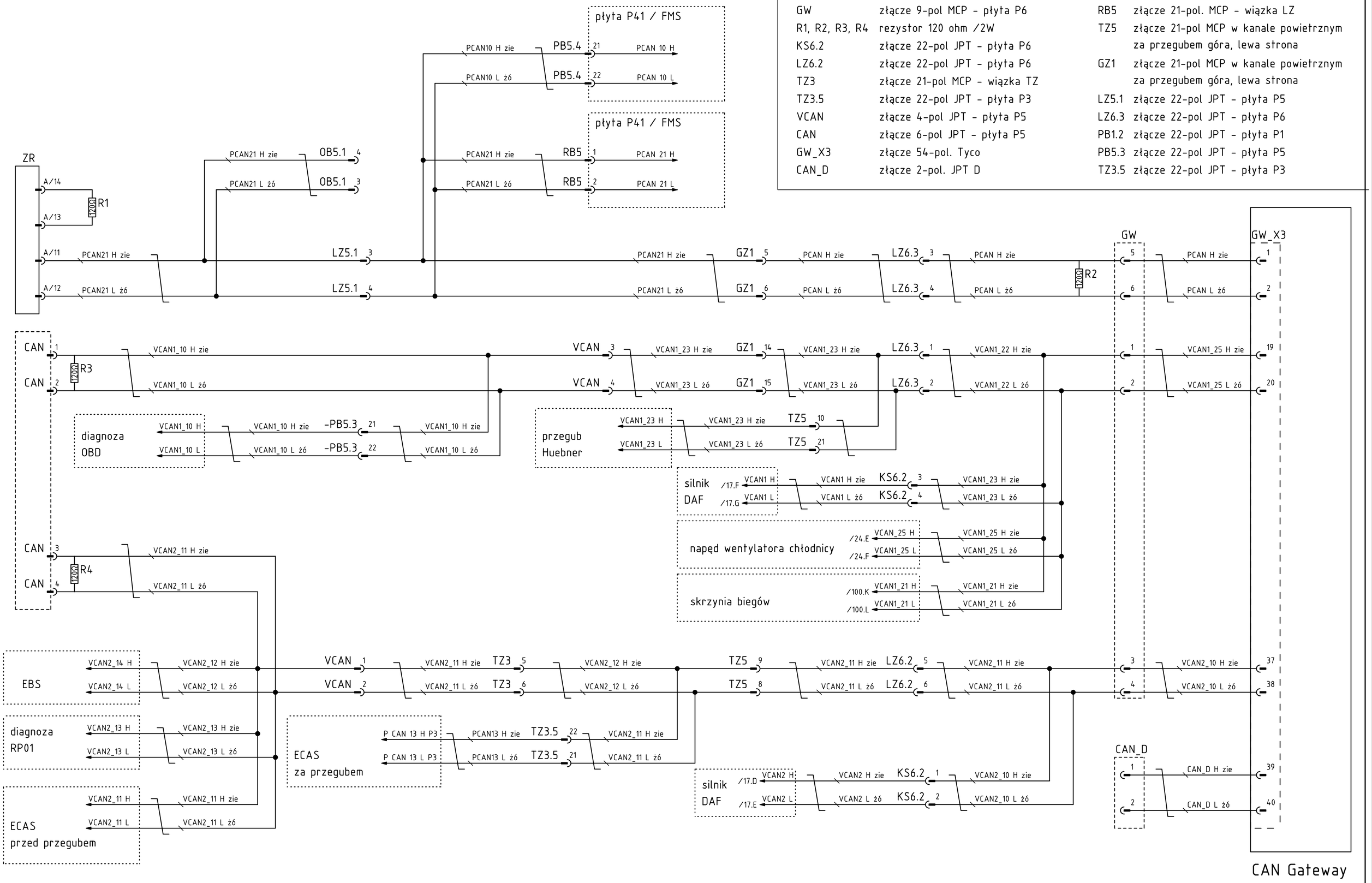

c				Data	27.02.2016	SOLARIS Urbino 18	CAN magistrala CAN PCAN, VCAN, Gateway
b				Proj.	J. Pieczyński		U18 Katowice Meteor 10'2015
a				Spr.	M. Frątczak		
Zmiana	Data	Nazw.		Zatw.	P. Bielawski	Zast. przez / Zastępuje / Źródło:	Ark. 15 / 1ark

LISTA ELEMENTÓW

PCI	silnik - sterownik
F1	bezpiecznik - płyta P6
F2	bezpiecznik - płyta P6
F4	bezpiecznik - płyta P6
F9	bezpiecznik - płyta P6
MP1	złącze 39-pol Tyco 5-1718323-1 - komora silnika
MP2	złącze 2-pol AMP 1544334-1 - komora silnika
KS6.2	złącze 22-pol JPT - płyta P6
KS6.3	złącze 22-pol JPT - płyta P6
K6.3	przekaźnik - płyta P6
KV	przekaźnik - płyta P6

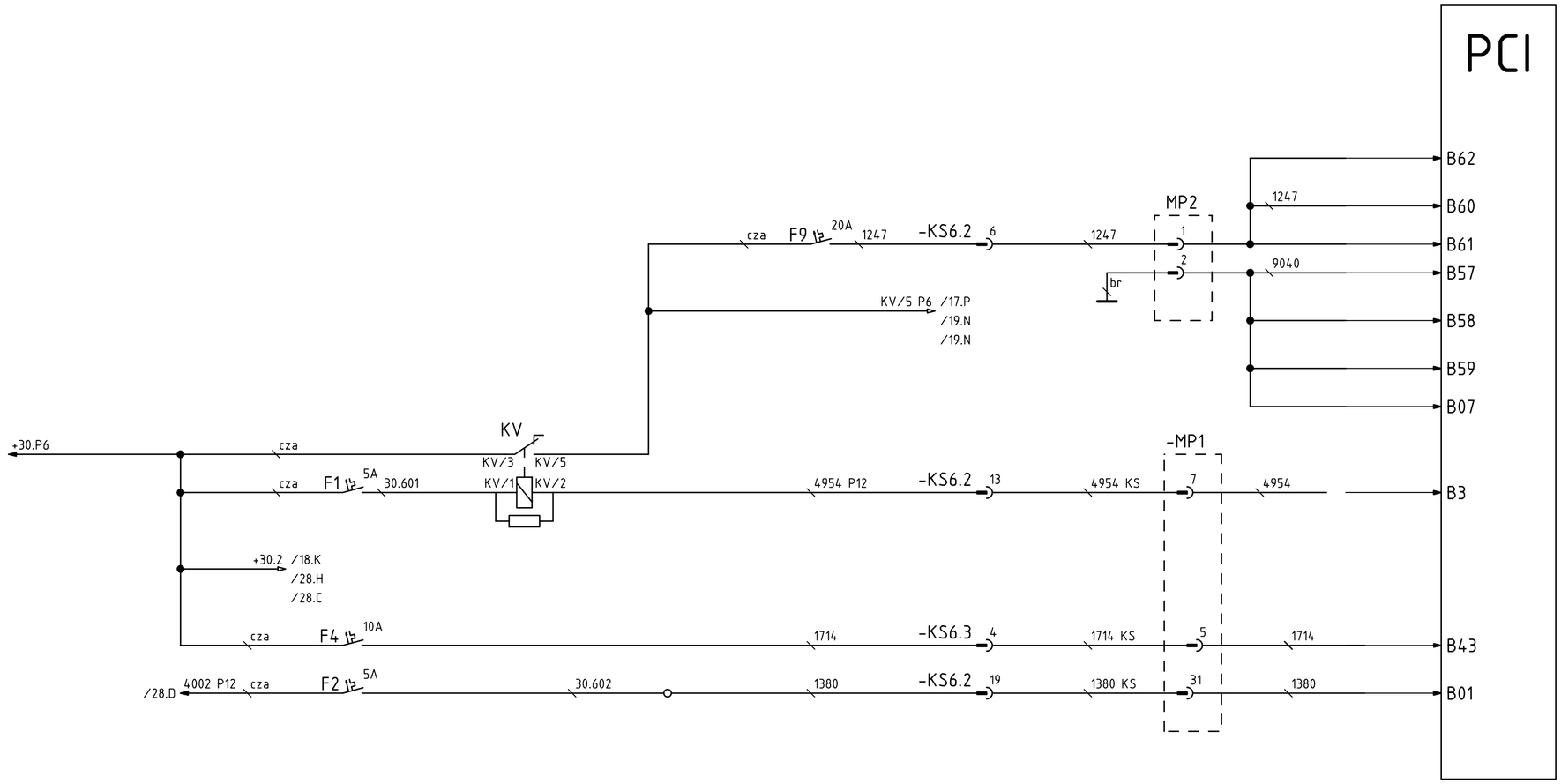

c					Data	27.02.2016	SOLARIS	Urbino 18	silnik	U18 Katowice Meteor 10'2015	=
b					Proj.	J. Pieczyński			sterowanie i zasilanie		+
a					Spr.	M. Frątczak			PCI zasilanie 1		Ark. 16
	Zmiana	Data	Nazw.	Zatw.	P. Bielawski	Zast. przez	Zastępuje	Źródło:			1 ark

LISTA ELEMENTÓW

MP1	złącze 39-pol - komora silnika
MUX2.2	multipleksery płyta P6
KS6.2	złącze 22-pol - płyta P6
DMCI	silnik DAF sterownik - na silniku
KS6.3	złącze 22-pol - płyta P6
LZ6.2	złącze 22-pol - płyta P6
LZ6.3	złącze 22-pol - płyta P6
F5	bezpiecznik - płyta P6
F13	bezpiecznik - płyta P6
F14	bezpiecznik - płyta P6
F15	bezpiecznik - płyta P6
R7	rezystor 1k/2W
R1	rezystor 120ohm
R2	rezystor 120ohm
F12	bezpiecznik - płyta P6

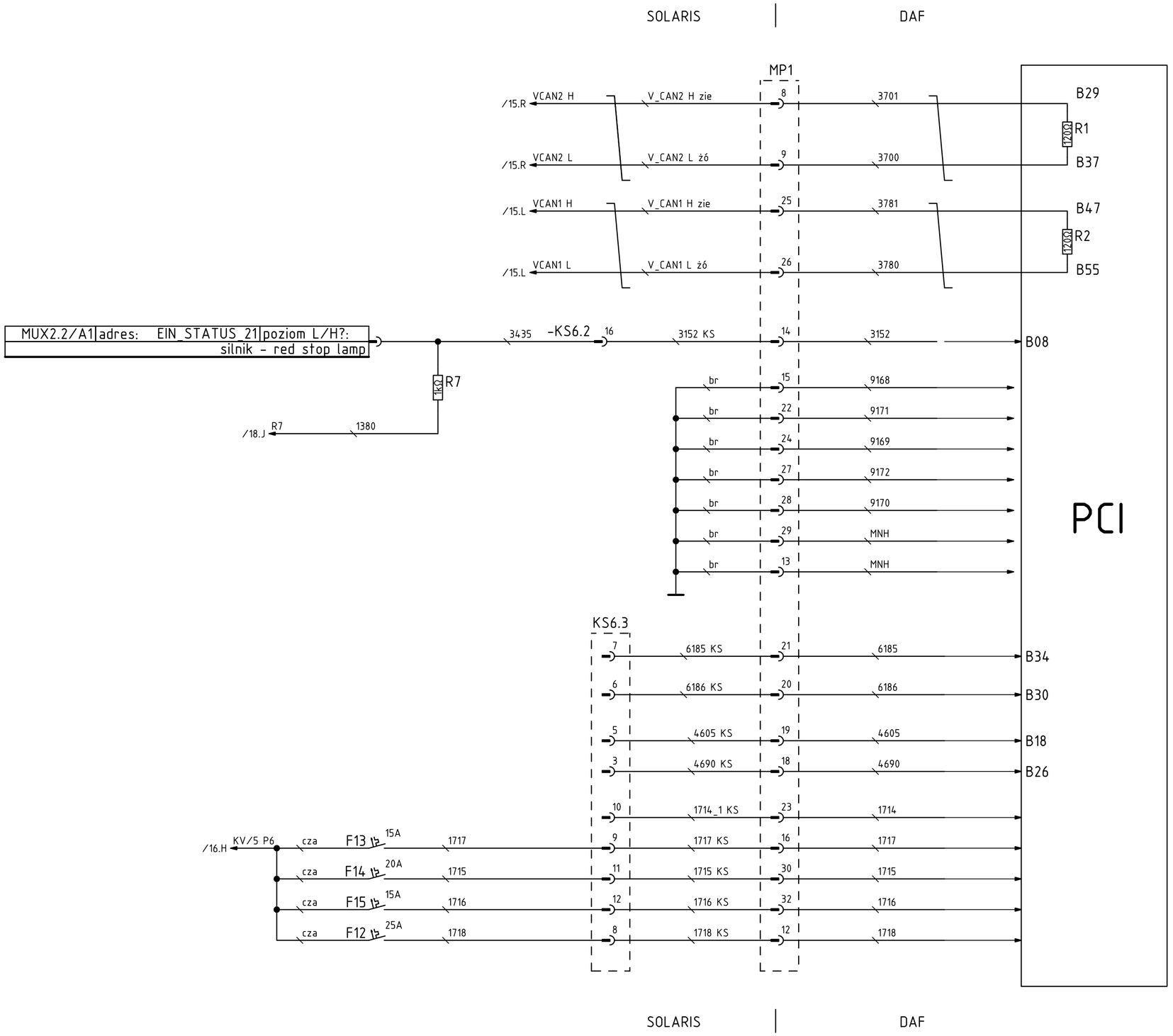

c				Data	27.02.2016	SOLARIS Urbino 18	silnik sterowanie i zasilanie PCI zasilanie 2, sterowanie	U18 Katowice Meteor 10'2015	=
b				Proj.	J. Pieczyński				+
a				Spr.	M. Frątczak				Ark. 17
	Zmiana	Data	Nazw.	Zatw.	P. Bielawski	Zast. przez / Zastępuje / Źródło:			1 ark

LISTA ELEMENTÓW

A45.1	alternator 1 na silniku
A45.2	alternator 2 na silniku
A45.3	alternator 3 na silniku
MP1	złącze 39-pol. - komora silnika
KS6.2	**złącze 22-pol. JPT - płyta P6**
LZ6.1	złącze 22-pol. JPT - płyta P6
TZ5	złącze 21-pol. MCP w kanale powietrznym lewa strona za przegubem
M1	rozrusznik
B010	rozrusznik; przekaźnik - na silniku
FQ13	bezpiecznik - płyta P12
PB1	złącze 22-pol. JPT - płyta P12
TB1	złącze 8-pol JPT - płyta P3 tył
TO3.2	złącze 14-pol JPT - płyta P3 tył
K6.2	przekaźnik - płyta P6
K6.5	przekaźnik - płyta P6
F3	bezpiecznik - płyta P6
FQ13	bezpiecznik - płyta P6
F_G3/1	zacisk oczkowy M8 - komora silnika
F_G3/1	zacisk oczkowy M8 - komora silnika
A1	zacisk oczkowy M8 - komora silnika
RA1	zacisk oczkowy M10 - komora silnika

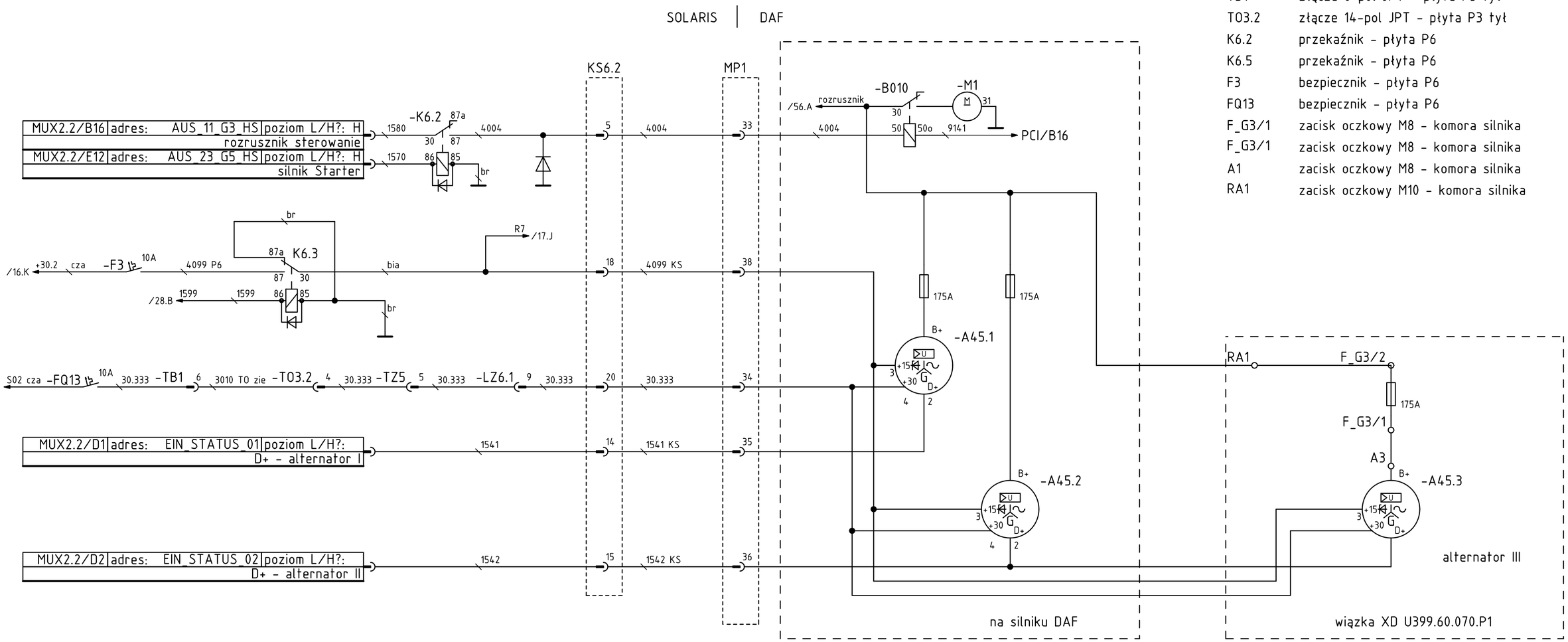

c				Data	27.02.2016	SOLARIS Urbino 18		silnik	U18 Katowice Meteor 10'2015	=
b				Proj.	J. Pieczyński			sterowanie i zasilanie		+
a				Spr.	M. Frątczak			alternatory 3x DAF, rozrusznik, urządzenie zimnego rozruchu		Ark. 18
	Zmiana	Data	Nazw.	Zatw.	P. Bielawski	Zast. przez	Zastępuje	Źródło:		1 ark

LISTA ELEMENTÓW

B32	pedał gazu
F10	bezpiecznik - płyta P6
F11	bezpiecznik - płyta P6
MP1	złącze 39-pol Tyco 5-1718323-1 - komora silnika
KS611	złącze 21-pol MCP - płyta P6 tył
KS6.3	złącze 22-pol JPT - płyta P6
GZ2	złącze 21-pol. MCP w kanale powietrznym za przegubem lewa strona, góra
PB511	złącze 21-pol MCP - płyta P5 tył
PB512	złącze 21-pol MCP - płyta P5 tył

SOLARIS | DAF

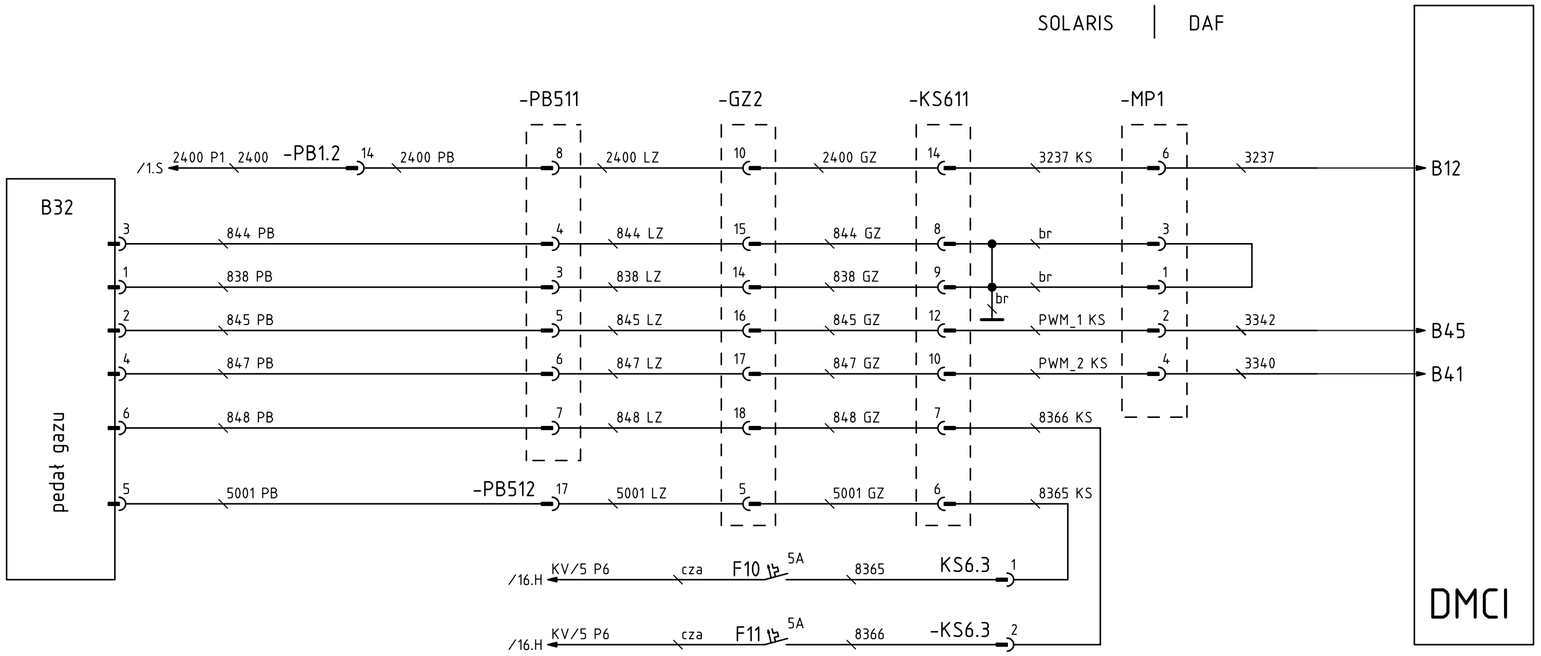

SOLARIS | DAF

c					Data	27.02.2016	SOLARIS Urbino 18	silnik	U18 Katowice Meteor 10'2015	=	
b					Proj.	J. Pieczyński		sterowanie i zasilanie		+	
a					Spr.	M. Sowiński		pedał gazu, sygnał prędkości obrotowej i zasilanie			Ark. 19
	Zmiana	Data	Nazw.		Zatw.	P. Bielawski	Zast. przez	Zastępuje	Źródło:		1 ark

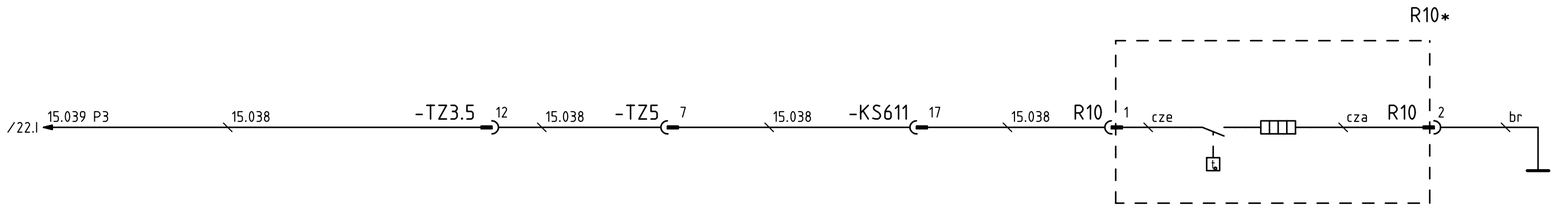

LISTA ELEMENTÓW

KS611	złącze 21-pol AMP - płyta P6
TZ5	złącze 21-pol JPT- wiązka TZ
TZ3.5	złącze 22-pol JPT- wiązka TZ
R10*	Mann Hummel filtr paliwa - komora silnika
R10	złącze AMP D2,5 - komora silnika

c				Data	27.02.2016	SOLARIS Urbino 18	silnik	U18 Katowice Meteor 10'2015	=
b				Proj.	J. Pieczyński		osprzęt silnika		+
a				Spr.	M. Szaferski		MANN HUMMEL: filtr paliwa + element grzejny		Ark. 20
	Zmiana	Data	Nazw.	Zatw.	P. Bielawski	Zast. przez	Zastępuje	Źródło:	1 ark

LISTA ELEMENTÓW

Y16	złącze 6-pol. MSQ D
Y16_P6	złącze 4-pol JPT D- płyta P6
Y16_P6*	złącze 4-pol JPT M - płyta P6
MUX2.2	multiplekser - płyta P6

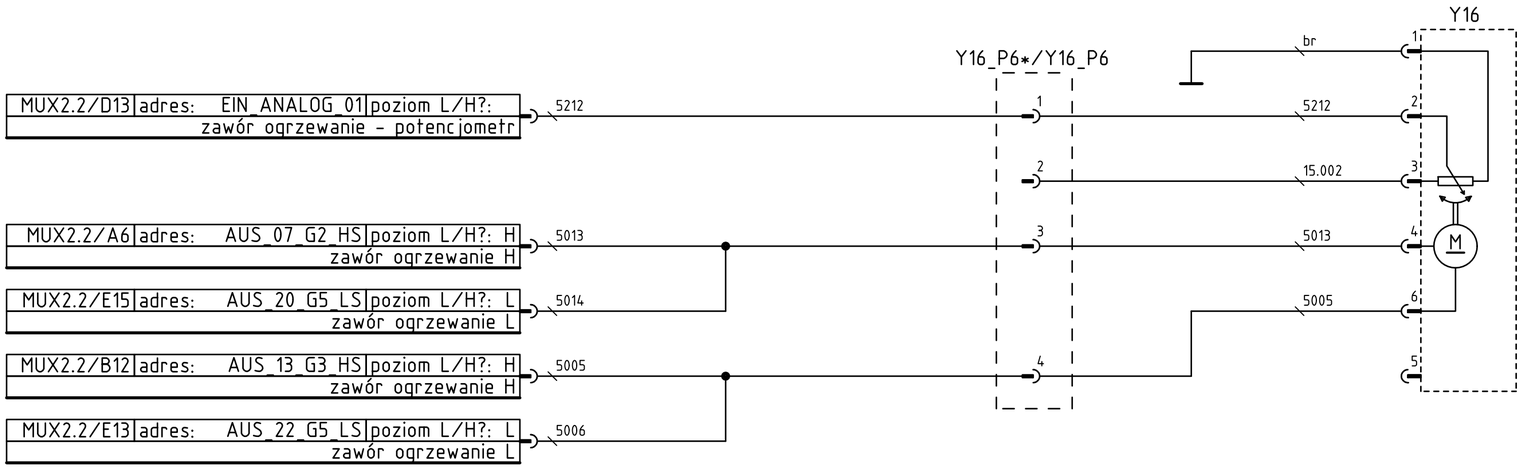

c					Data	27.02.2016	SOLARIS Urbino 18	silnik	U18 Katowice Meteor 10'2015
b					Proj.	J. Pieczyński		osprzęt silnika	
a					Spr.	M. Frątczak		zawór ogrzewanie	
	Zmiana	Data	Nazw.	Załw.	P. Bielawski	Zast. przez	Zastępuje	Źródło:	Ark. 21 / 1 ark

LISTA ELEMENTÓW

B4.1	czujnik - poziom cieczy chłodzącej (Minimum) - komora silnika
KS6.1	złącze 22-pol. JPT - płyta P6
MUX2.2	multiplekser - płyta P6
TZ5	złącze 21-pol MCP - w kanale powietrznym za przegubem lewa strona
TZ3.5	złącze 22-pol JPT - płyta P3
LZ6.2	złącze 22-pol JPT - płyta P6
F136	bezpiecznik - płyta P3
B4.2	czujnik - poziom cieczy chłodzącej (Maximum) - komora silnika

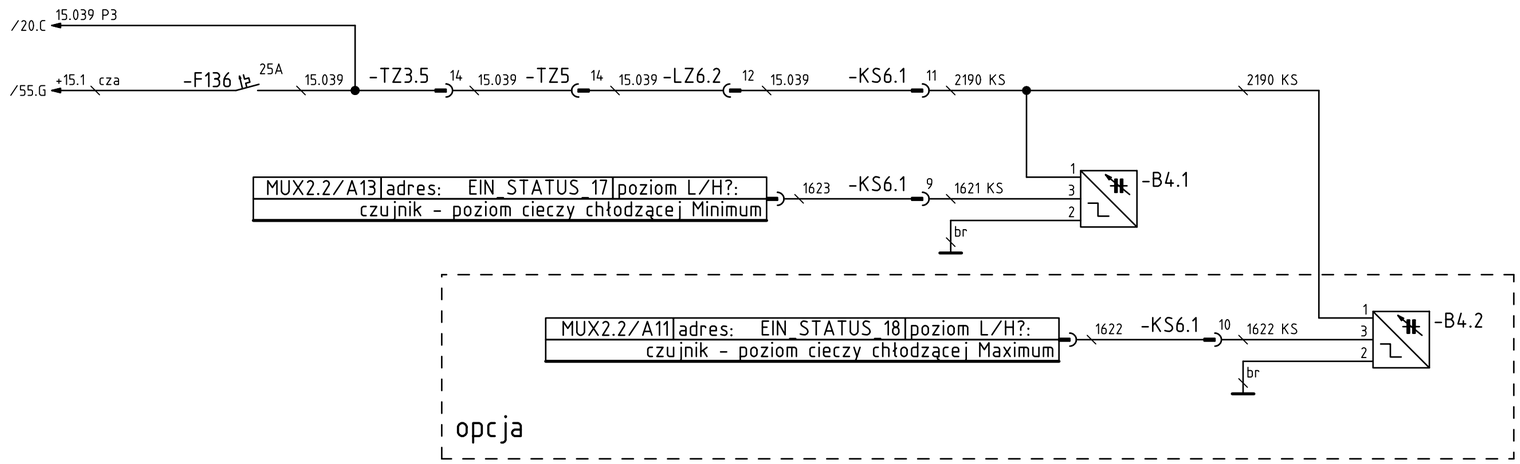

c				Data	27.02.2016	SOLARIS Urbino 18	silnik	U18 Katowice Meteor 10'2015	=
b				Proj.	J. Pieczyński		osprzęt silnika		+
a				Spr.	M. Frątczak		czujniki - poziom cieczy chłodzącej		Ark. 22
Zmiana		Data	Nazw.	Zatw.	P. Bielawski	Zast. przez	Zastępuje	Źródło:	1 ark

LISTA ELEMENTÓW

B13	czujnik filtr powietrza zapchany - komora silnika
B13	złącze 2-pol. SuperSeal - wiązka KS
KS6.1	złącze 22-pol. JPT - płyta P6
MUX2.2	multiplekser - płyta P6

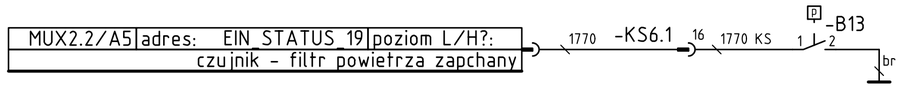

c				Data	27.02.2016	SOLARIS Urbino 18	silnik	U18 Katowice Meteor 10'2015	=
b				Proj.	J. Pieczyński		osprzęt silnika		+
a				Spr.	M. Frątczak		czujnik - filtr powietrza zapchany (opcja)		Ark. 23
	Zmiana	Data	Nazw.	Zatw.	P. Bielawski	Zast. przez	Zastępuje	Źródło:	1 ark

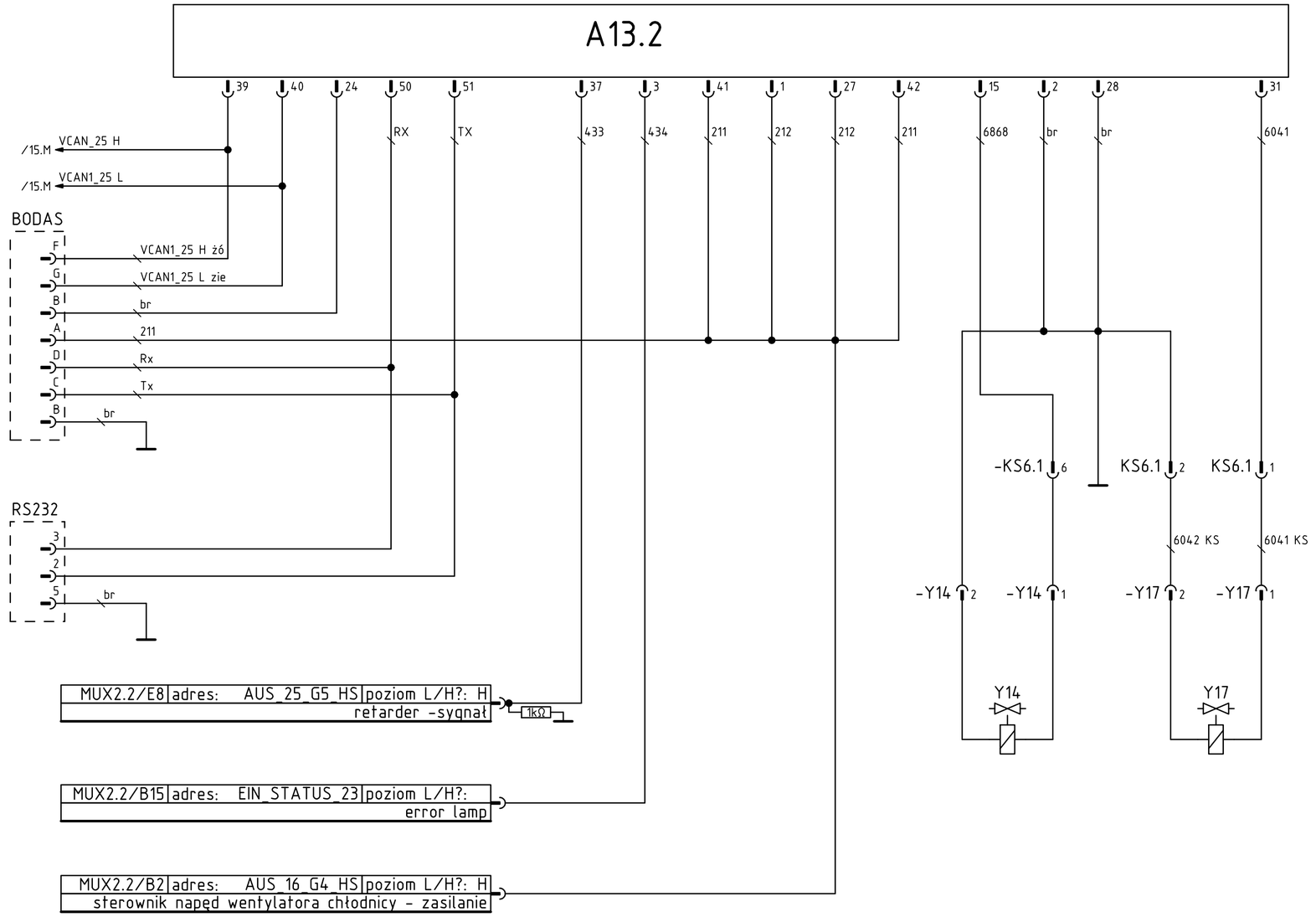

LISTA ELEMENTÓW

R	rezystor - płyta P6
A13.2	sterownik napęd wentylatora chłodnicy - płyta P6
Y17	napęd wentylatora chłodnicy; zawór - komora silnika
Y17	złącze 2-pol. SuperSeal - wiązka KS
KS6.1	złącze 22-pol. JPT - płyta P6
MUX2.2	multiplekser - płyta P6
RS232	złącze 9-pol DSUB (RS232) - płyta P6
BODAS	złącze SOURIAU - UTP0128S
Y14	napęd wentylatora chłodnicy; zawór STOP - komora silnika
Y14	złącze 2-pol. Deutsch DT06-2S - wiązka KS

c					Data	27.02.2016	SOLARIS	Urbino 18	-
b					Proj.	J. Pieczyński			
a					Spr.	M. Frątczak			
	Zmiana	Data	Nazw.		Załw.	P. Bielawski	Zast. przez	Zastępuje	Źródło:

silnik
osprzęt silnika
napęd wentylatora chłodnicy - sterowanie

U18 Katowice Meteor 10'2015

Ark. 24
1ark

LISTA ELEMENTÓW

KF2	złącze 21-pol. MCP - wiązka TZ
MUX1.2	multiplekser - płyta P3
S49.1	przycisk silnik włączenie - komora silnika
S49.2	przycisk silnik wyłączenie - komora silnika
TZ3.2	złącze 22-pol. JPT - płyta P3

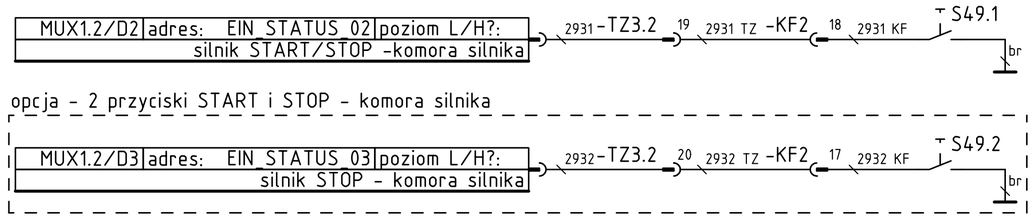

c				Data	27.02.2016	SOLARIS Urbino 18	silnik	U18 Katowice Meteor 10'2015	=
b				Proj.	J. Pieczyński		osprzęt silnika		+
a				Spr.	M. Frątczak		przyciski START/STOP - komora silnika		Ark. 25
	Zmiana	Data	Nazw.	Zatw.	P. Bielawski	Zast. przez / Zastępuje / Źródło:			1 ark

LISTA ELEMENTÓW

KF2	złącze 21-pol. MCP - wiązka TZ
MUX1.3	multiplekser -płyta P3
M13	uzupełnianie płynu chłodniczego silnika - pompa
S46	uzupełnianie płynu chłodniczego silnika - przycisk
TZ3.2	złącze 22-pol. JPT - płyta P3
MUX2.2	multiplekser -płyta P6
KS6.1	złącze 22-pol. JPT - wiązka TZ

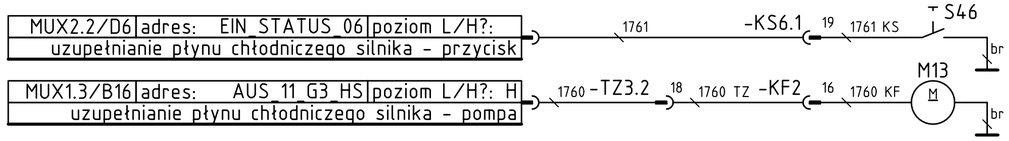

c				Data	27.02.2016		silnik	U18 Katowice Meteor 10'2015
b				Proj.	J. Pieczyński	SOLARIS Urbino 18	osprzęt silnika	
a				Spr.	M. Frątczak		uzupełnianie płynu chłodniczego silnika	
	Zmiana	Data	Nazw.	Zatw.	P. Bielawski	Zast. przez / Zastępuje / Źródło:		Ark. 26 / 1 ark

LISTA ELEMENTÓW

TZ3.3	złącze 22-pol JPT - wiązka P3
KF3	złącze 21-pol JPT - wiązka KF komora silnika
R5.1	osuszacz
Y10	odwadniacz
MUX1.2	multiplekser - płyta P3
MUX1.3	multiplekser - płyta P3

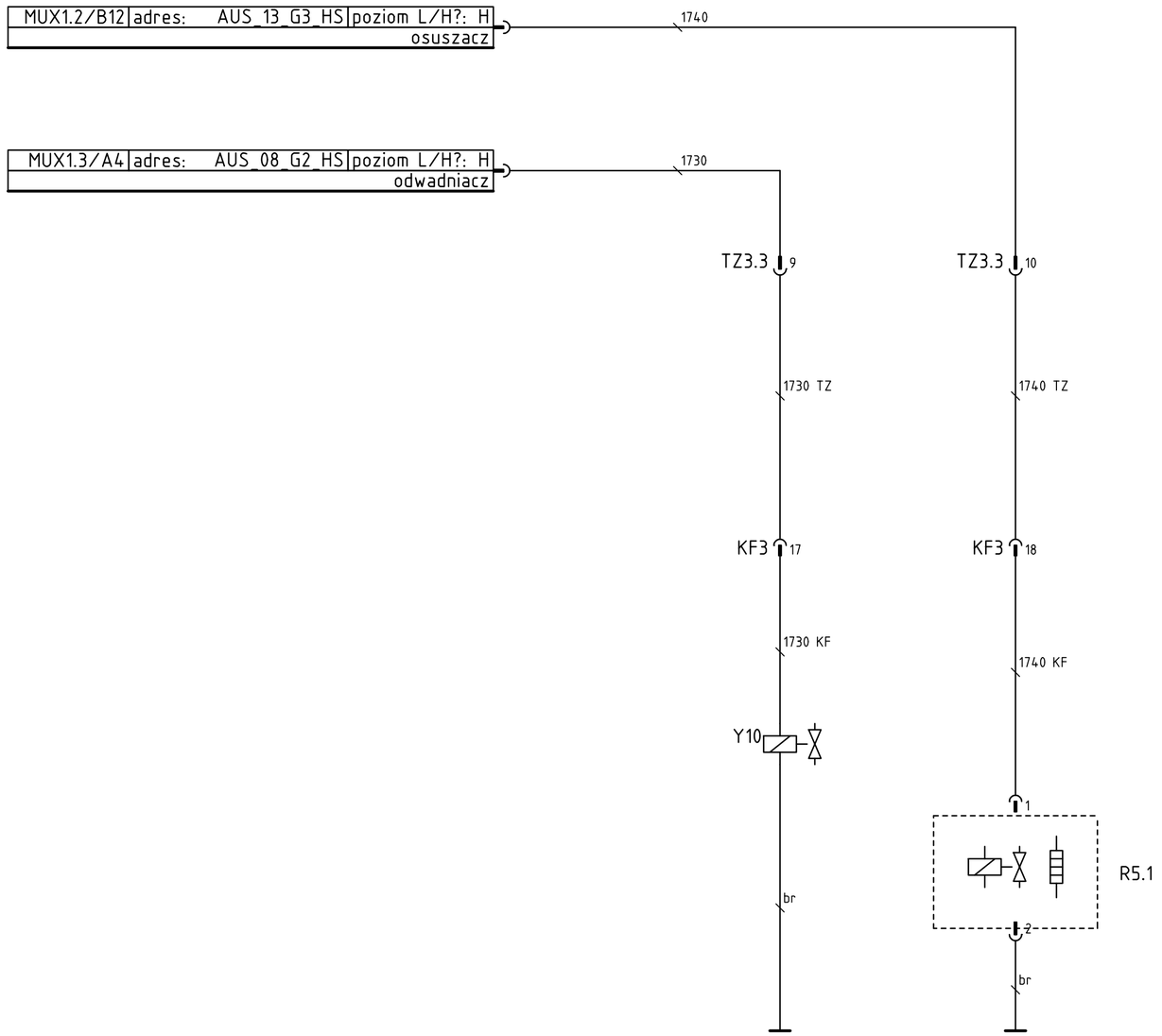

c				Data	27.02.2016	SOLARIS Urbino 18	silnik osprzęt silnika osuszacz i odwadniacz
b				Proj.	J. Pieczyński		U18 Katowice Meteor 10'2015
a				Spr.	M. Frątczak		= / +
Zmiana		Data	Nazw.	Zatw.	P. Bielawski	Zast. przez / Zastępuje / Źródło:	Ark. 27 / 1 ark

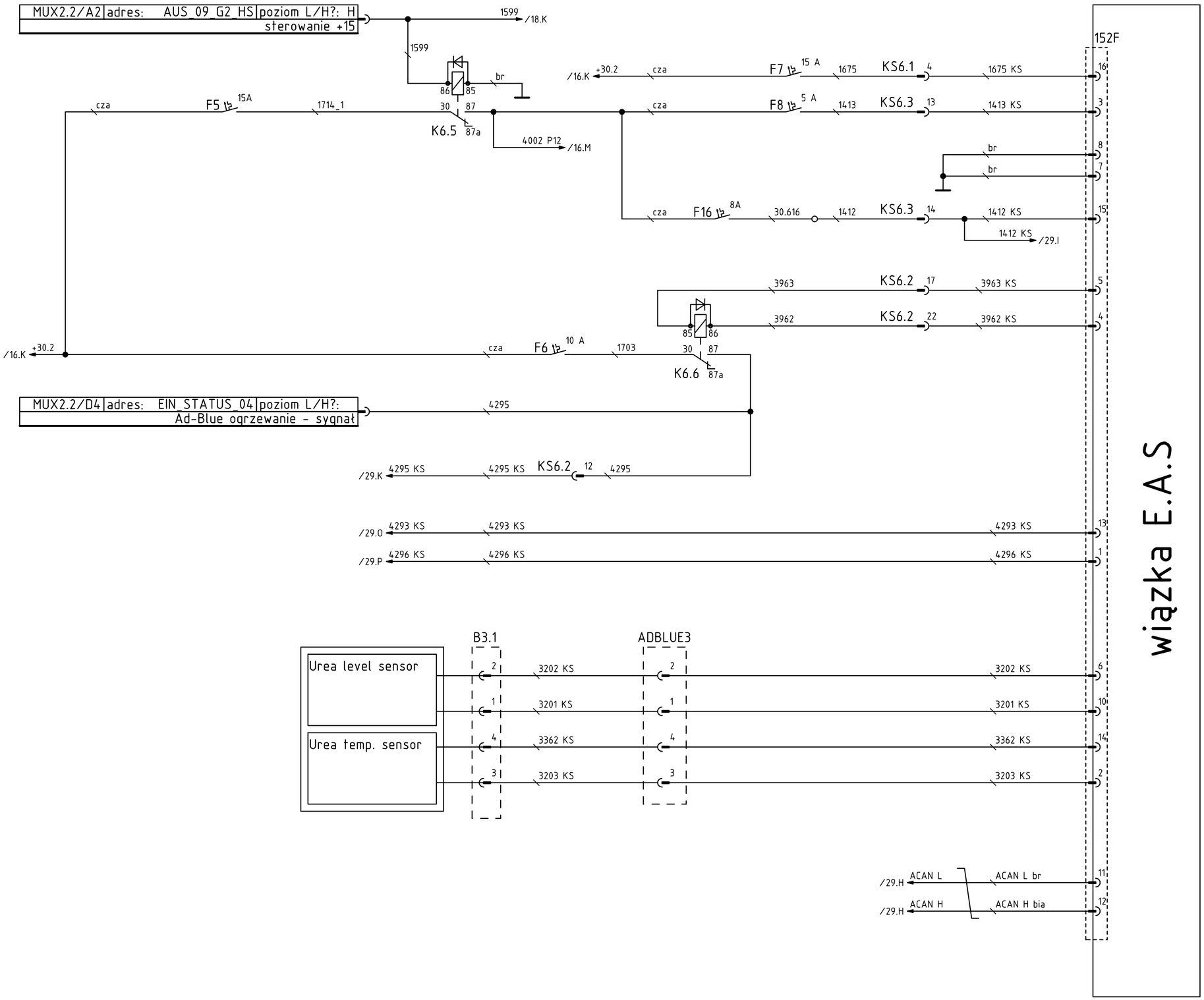

LISTA ELEMENTÓW

E.A.S.	system oczyszczania spalin
KS6.1	złącze 22-pol. JPT - płyta P6
KS6.2	złącze 22-pol. JPT - płyta P6
KS6.3	złącze 22-pol. JPT - płyta P6
ADBLUE2	złącze 6-pol. Superseal - komora silnika
ADBLUE3	złącze 6-pol. Superseal - komora silnika
F16	bezpiecznik - płyta P6
F7	bezpiecznik - płyta P6
F8	bezpiecznik - płyta P6
F6	bezpiecznik - płyta P6
K6.6	przekaźnik - płyta P6
K6.7	przekaźnik - płyta P6
152F	złącze 16-pol Tyco 1-1564337-1 244/10
EAS_P	złącze Tyco 2-1703639-1
B3.1	złącze Tyco 1-1418390-1

c					Data	27.02.2016	SOLARIS Urbino 18	silnik system oczyszczania spalin EAS	U18 Katowice Meteor 10'2015
b					Proj.	J. Pieczyński			
a					Spr.	M. Frątczak			
	Zmiana	Data	Nazw.	Załw.	P. Bielawski	Zast. przez	Zastępuje	Źródło:	Ark. 28 2 ark

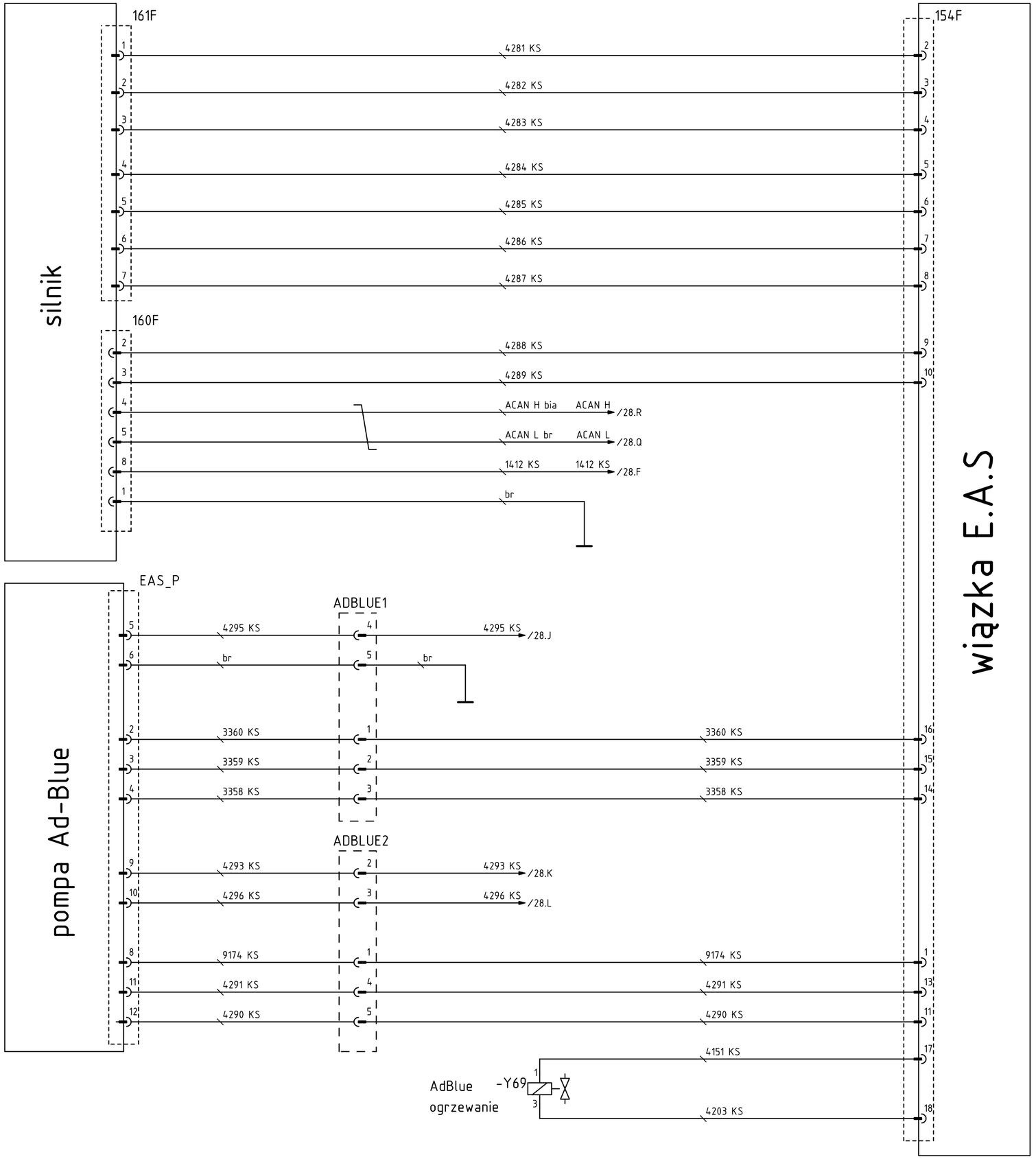

LISTA ELEMENTÓW

E.A.S.	system oczyszczania spalin
ADBLUE1	złącze 6-pol. Superseal - komora silnika
ADBLUE2	złącze 6-pol. Superseal - komora silnika
152F	złącze 16-pol Tyco 1-1564337-1 244/10
160F	złącze 8-pol Tyco 1-1418479-1, H 151/12
161F	złącze 8-pol Tyco 2-1418479-1, H251/11
EAS_P	złącze Tyco 2-1703639-1
Y69	złącze TYCO 1-1418448-1

c				Data	27.02.2016	SOLARIS Urbino 18	silnik system oczyszczania spalin EAS	U18 Katowice Meteor 10'2015	=
b				Proj.	J. Pieczyński				+
a				Spr.	M. Sowiński				Ark. 29
Zmiana		Data	Nazw.	Zatw.	P. Bielawski	Zast. przez	Zastępuje	Źródło:	z ark

LISTA ELEMENTÓW

E1.1	światło obrysowe 1P
E1.2	światło obrysowe 1L
E1.2	światło obrysowe 2L
E1.3	światło obrysowe 2P
E1.4	światło obrysowe 3L
E1.5	światło obrysowe 3P
E1.6	światło obrysowe 4L
E1.7	światło obrysowe 4P
E1.X	złącze 2-pol. SuperSeal - wiązka TO
E1.X*	złącze 2-pol. SuperSeal - wiązka TO
LZ5.5	złącze 22-pol. JPT - płyta P5
MUX2.1	multiplekser - płyta P5
MUX2.3	multiplekser - płyta P1
PB1.1	złącze 22-pol. JPT - płyta P1
P01	złącze 21-pol. MCP - wiązka LZ
P1	rozdzielacz - wiązka P0
P2	rozdzielacz - wiązka P0
P3	rozdzielacz - wiązka P0

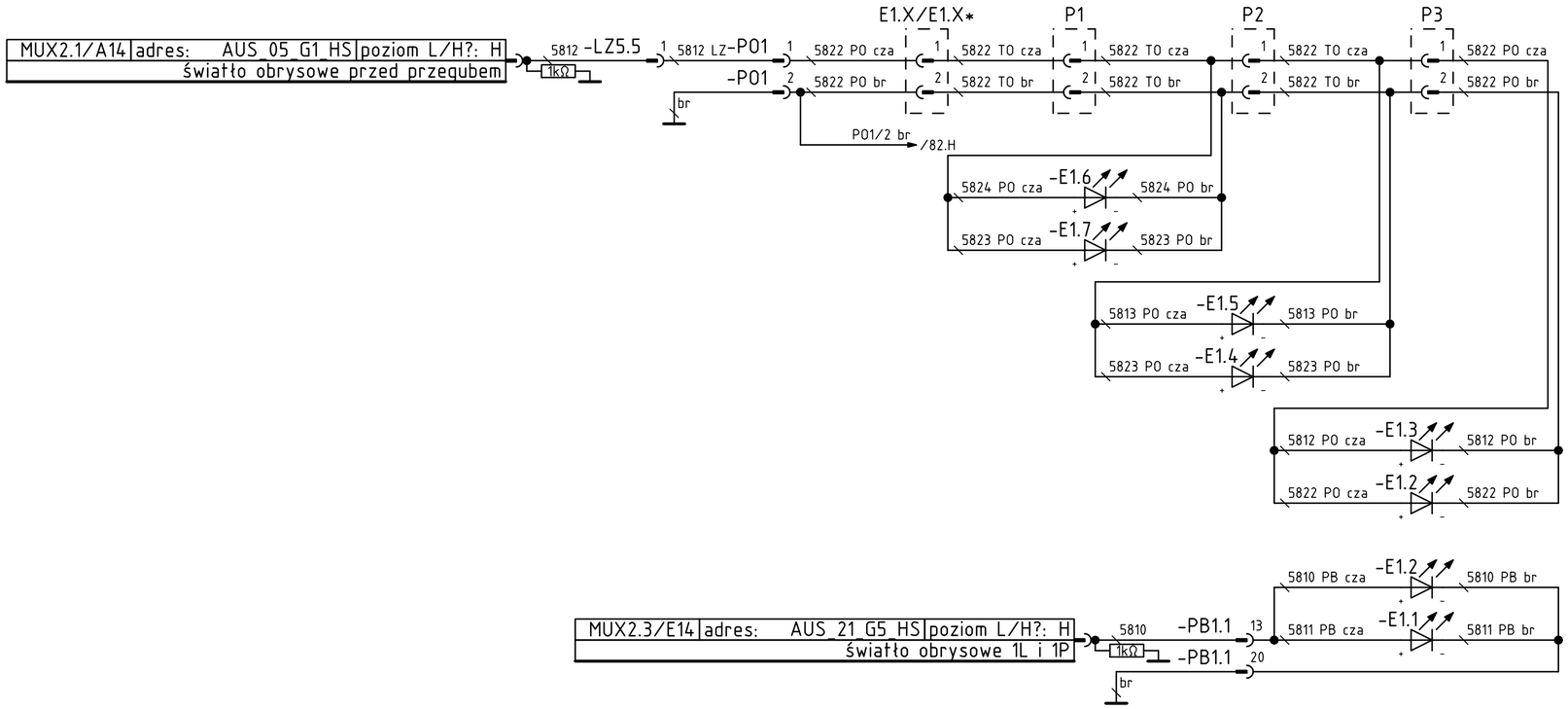

c					Data	27.12.2012	SOLARIS Urbino 18	oświetlenie na zewnątrz światło obrysowe przed przegubem	U18 Katowice Meteor 10'2015
b					Proj.	R. Szubert			
a					Spr.	P. Bielawski			
Zmiana		Data	Nazw.	Zatw.	D. Michalak	Zast. przez	Zastępuje	Źródło:	

Ark. 30
1 ark

LISTA ELEMENTÓW

E1.9	światło obrysowe 5P
E1.10	światło obrysowe 5L
E1.11	światło obrysowe 6P
E1.12	światło obrysowe 6L
E1.13	światło obrysowe 7P
E1.14	światło obrysowe 7L
E1.16	światło obrysowe 8L
E1.16*	światło obrysowe 8GL
E1.17	światło obrysowe 8P
E1.17*	światło obrysowe 8GP
E1.X	złącze 2-pol. SuperSeal - wiązka TO
E1.X*	złącze 2-pol. SuperSeal - wiązka TO
KS6.1	złącze 22-pol. JPT - płyta P6
MUX1.3	multiplekser - płyta P3
MUX2.2	multiplekser - płyta P6
P1	rozdzielacz - wiązka TO
P2	rozdzielacz - wiązka TO
P3	rozdzielacz - wiązka TO
TO3.1	złącze 22-pol. JPT - płyta P3
TZ3.2	złącze 22-pol. JPT - płyta P3

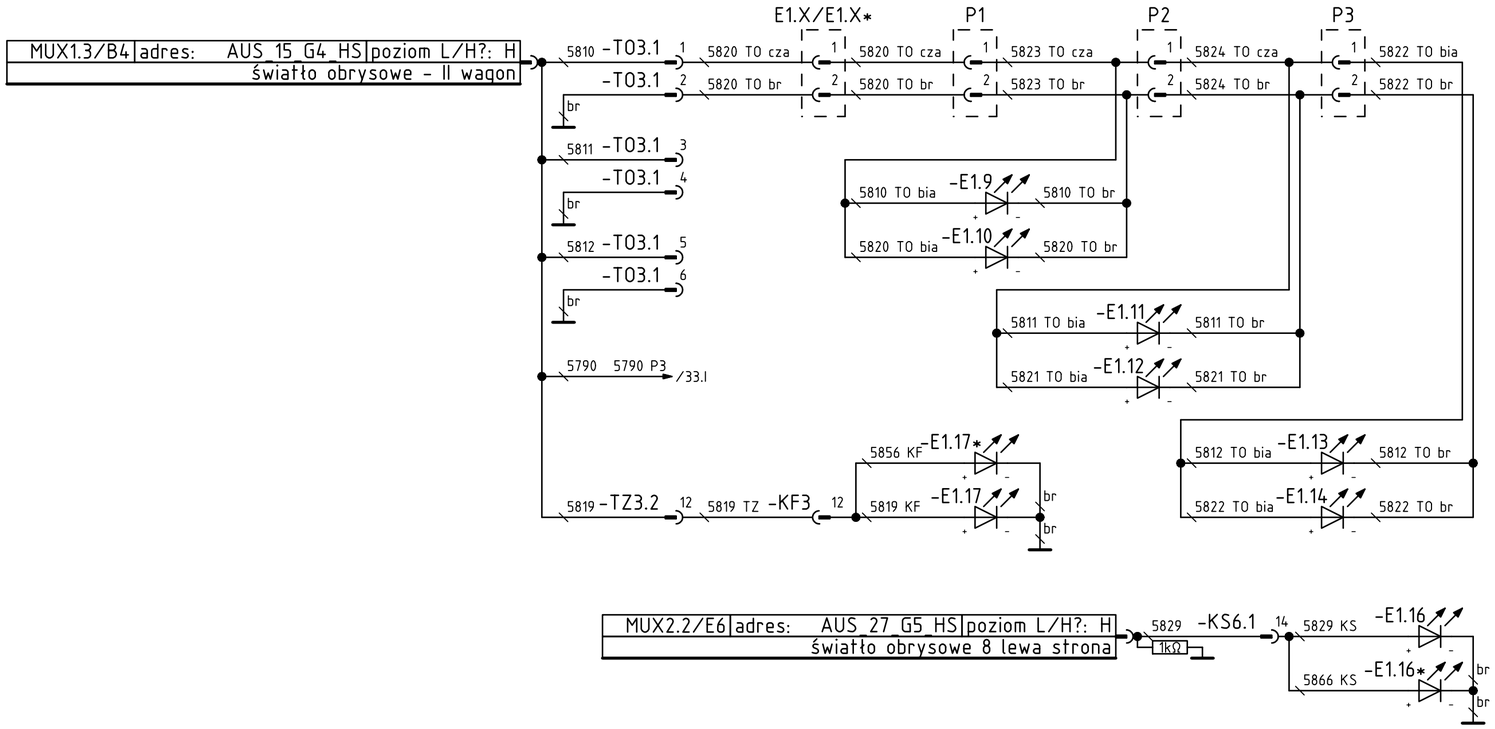

c				Data	27.12.2012	SOLARIS Urbino 18		oświetlenie na zewnątrz światło obrysowe za przegubem	U18 Katowice Meteor 10'2015
b				Proj.	T. Napierała				
a				Spr.	M. Frątczak				
	Zmiana	Data	Nazw.	Zatw.	M. Chodor	Zast. przez	Zastępuje	Źródło:	

Ark. 31
1 ark

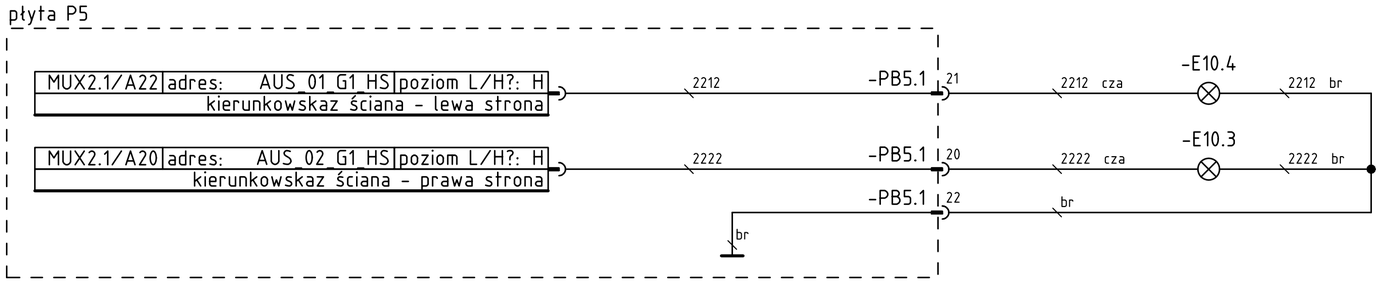

LISTA ELEMENTÓW

PB5.1	złącze 22-pol. JPT - płyta P5
E10.4	kierunkowskaz ściana - lewa strona
E10.3	kierunkowskaz ściana - prawa strona
MUX1.3	multiplekser - płyta P3
MUX2.1	multiplekser - płyta P5
MUX2.2	multiplekser - płyta P6
E10.5	kierunkowskaz ściana za przegubem - prawa strona
E10.6	kierunkowskaz ściana za przegubem - lewa strona
GZ3	złącze 21-pol. MCP - wiązka GZ
LZ6.1	złącze 22-pol. JPT - płyta P6
LZ6.2	złącze 22-pol. JPT - płyta P6

c				Data	28.03.2011	SOLARIS Urbino 18	oświetlenie	U18 Katowice Meteor 10'2015
b				Proj.	T. Napierała		na zewnątrz	
a				Spr.	M. Frątczak		kierunkowskaz ściana lewa strona, kierunkowskaz ściana prawa strona	Ark. 32
	Zmiana	Data	Nazw.	Zatw.	M. Chodor	Zast. przez / Zastępuje / Źródło:		1 ark

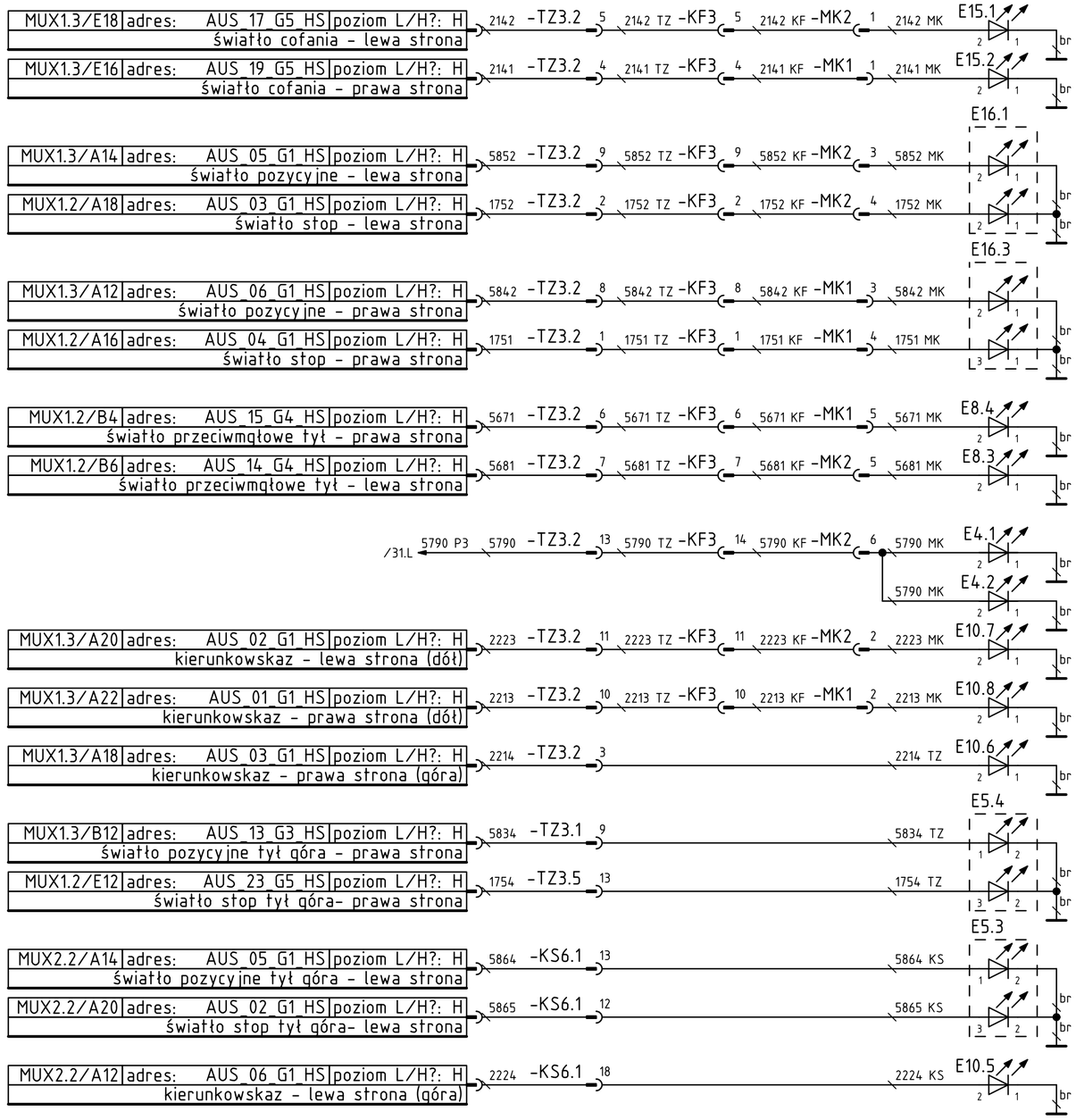

LISTA ELEMENTÓW

E4.1	tablica rejestracyjna - oświetlenie
E4.2	tablica rejestracyjna - oświetlenie
E5.3	światło pozycyjne tył góra - lewa strona
E5.4	światło pozycyjne tył góra - prawa strona
E8.3	światło przeciwmgłowe - lewa strona
E8.4	światło przeciwmgłowe - prawa strona
E10.5	kierunkowskaz - lewa strona (góra)
E10.6	kierunkowskaz - prawa strona (góra)
E10.7	kierunkowskaz tył - lewa strona
E10.8	kierunkowskaz tył - prawa strona
E15.1	światło cofania - lewa strona
E15.2	światło cofania - prawa strona
E16.1	światło pozycyjne / światło stop - lewa strona
E16.3	światło pozycyjne / światło stop - prawa strona
KF3	złącze 21-pol. MCP - wiązka TZ
KS6.1	złącze 22-pol. JPT - płyta P6
MK1	złącze 6-pol. Superseal - wiązka MK
MK2	złącze 6-pol. Superseal - wiązka MK
MUX1.2	multiplekser - płyta P3
MUX1.3	multiplekser - płyta P3
MUX2.2	multiplekser - płyta P6
TZ3.1	złącze 22-pol. JPT - płyta P3
TZ3.2	złącze 22-pol. JPT - płyta P3
TZ3.5	złącze 22-pol. JPT - płyta P3

c				Data	27.12.2012	SOLARIS Urbino 18	oświetlenie na zewnątrz tył	U18 Katowice Meteor 10'2015
b				Proj.	Ł. Chełchowski			
a				Spr.	M. Frątczak			
Zmiana	Data	Nazw.	Zatw.	M. Chodor	Zast. przez	Zastępuje	Źródło:	Ark. 33 / 1 ark

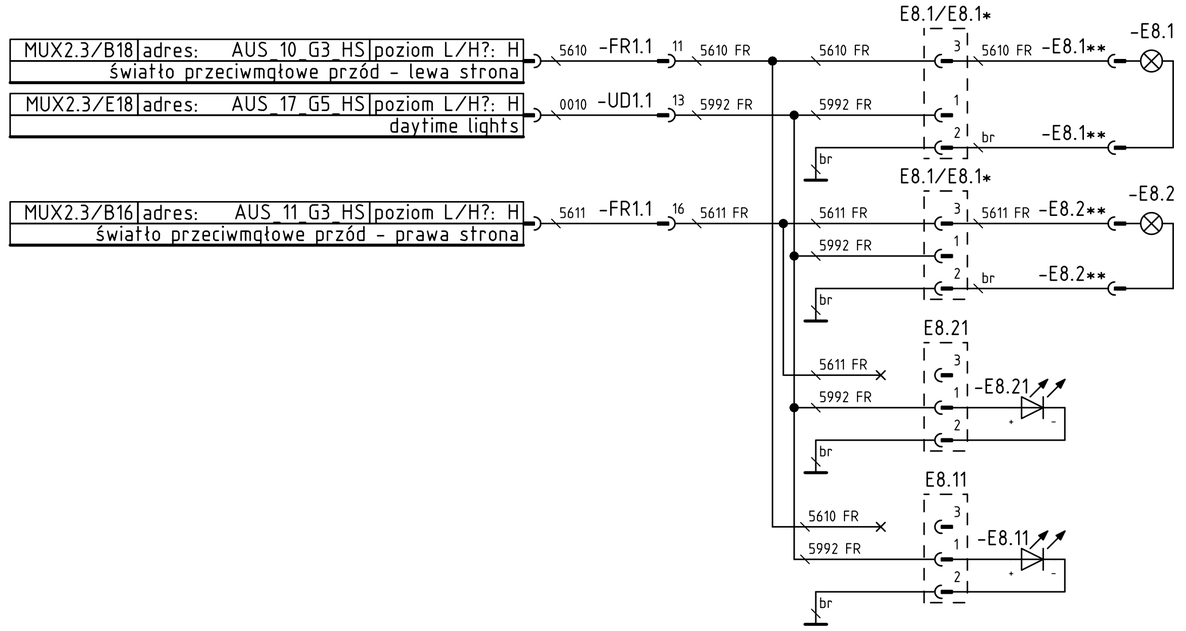

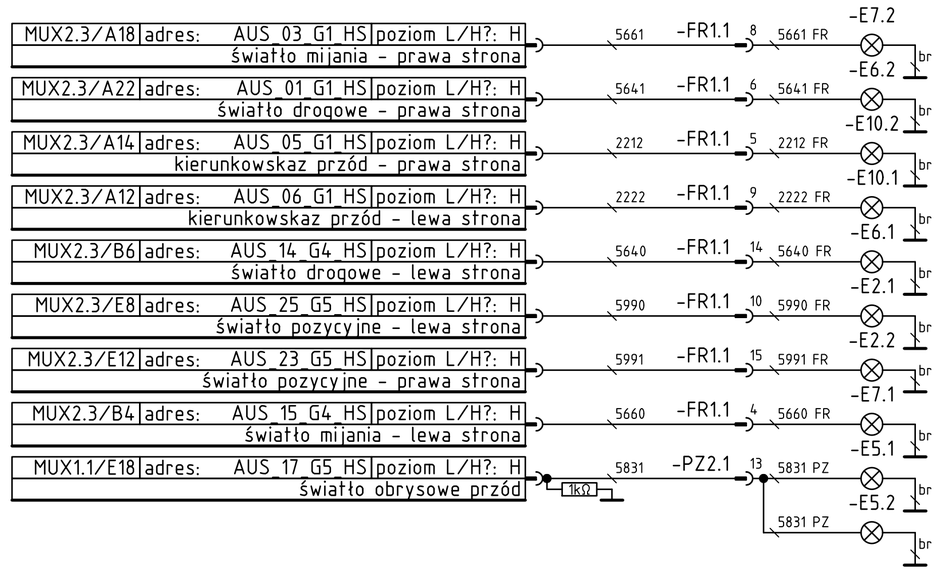

LISTA ELEMENTÓW

E7.1	światło mijania - lewa strona
E7.2	światło mijania - prawa strona
E8.1	światło przeciwmgłowe przód - lewa strona
E8.1	złącze 3-pol. SuperSeal - wiązka FR
E8.11	DayTime light - lewa strona
E8.11	złącze 3-pol. SuperSeal - wiązka FR
E8.1*	złącze 3-pol. SuperSeal - wiązka FR
E8.2	światło przeciwmgłowe przód - prawa strona
E8.2	złącze 3-pol. SuperSeal - wiązka FR
E8.21	DayTime light - prawa strona
E8.21	złącze 3-pol. SuperSeal - wiązka FR
E8.2*	złącze 3-pol. SuperSeal - wiązka FR
E6.1	światło drogowe - lewa strona
E6.2	światło drogowe - prawa strona
E2.1	światło pozycyjne - lewa strona
E2.2	światło pozycyjne - prawa strona
E10.1	kierunkowskaz przód - lewa strona
E10.2	kierunkowskaz przód - prawa strona
E5.1	światło obrysowe przód góra - lewa strona
E5.2	światło obrysowe przód góra - prawa strona
FR1.1	złącze 22-pol. JPT - płyta P1
MUX2.1	multiplekser - płyta P5
MUX2.3	multiplekser - płyta P1
PZ5.4	złącze 22-pol. JPT - płyta P5
UD1.1	złącze 22-pol. JPT - płyta P1
MUX1.1	multiplekser - płyta P2
PZ2.1	złącze 22-pol. JPT - płyta P2

c					Data	26.01.2012	SOLARIS Urbino 18	oświetlenie na zewnątrz przód	U18 Katowice Meteor 10'2015
b					Proj.	R. Szubert			
a					Spr.	M. Szaferski			
Zmiana		Data	Nazw.	Zatw.	P. Bielawski	Zast. przez	Zastępuje	Źródło:	Ark. 34 / 1 ark

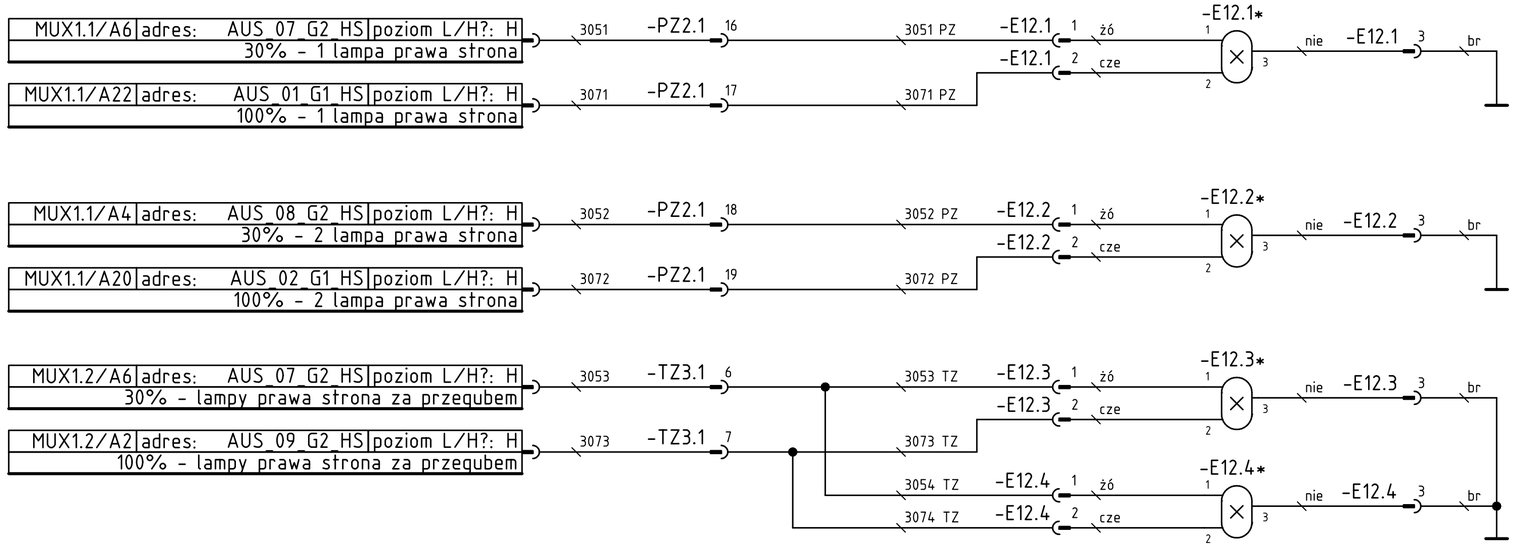

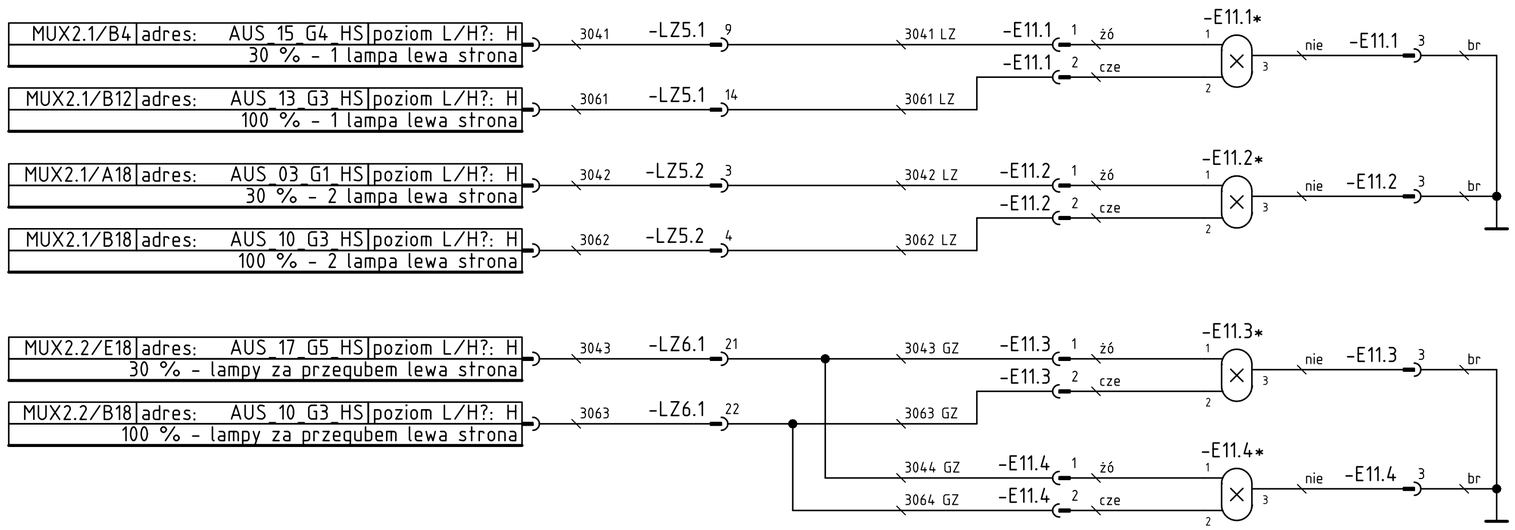

LISTA ELEMENTÓW

E11.1*	Lampy oświetlenia przestrzeni pasażerskiej - lewa strona
E11.2*	
E11.3*	
E11.4*	
E12.1*	Lampy oświetlenia przestrzeni pasażerskiej - prawa strona
E12.2*	
E12.3*	
E12.4*	
TZ3.1	złącze 22-pol JPT - płyta P3
PZ2.1	złącze 22-pol JPT - płyta P2
LZ5.1	złącze 22-pol JPT - płyta P5
LZ5.2	złącze 22-pol JPT - płyta P5
LZ6.1	złącze 22-pol JPT - płyta P6
MUX1.2	multiplekser - płyta P3
MUX2.1	multiplekser - płyta P5
MUX2.2	multiplekser - płyta P6
MUX1.1	multiplekser - płyta P2
E11.1	złącze 3-pol 6.3mm - w kanale powietrznym
E11.2	lewa strona góra
E11.3	
E11.4	
E12.1	złącze 3-pol 6.3mm - w kanale powietrznym
E12.2	prawa strona góra
E12.3	
E12.4	

c					Data	11.09.2015	SOLARIS Urbino 18	oświetlenie wewnątrz	U18 Katowice Meteor 10'2015
b					Proj.	T. Napierała		Lampy oświetlenia przestrzeni pasażerskiej	
a					Spr.	M. Frątczak			Ark. 35
Zmiana		Data	Nazw.	Zatw.	M. Chodor	Zast. przez	Zastępuje	Źródło:	1 ark

LISTA ELEMENTÓW

MUX1.1	multiplekser - płyta P2
PZ2.1	złącze 22-pol. JPT - płyta P2
E27	lampa oświetlenia kasy

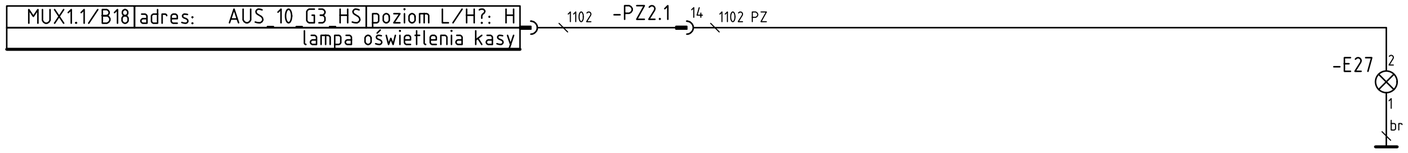

c				Data	28.03.2011	SOLARIS Urbino 18		oświetlenie wewnątrz lampa oświetlenia kasy	U18 Katowice Meteor 10'2015
b				Proj.	T. Przemyski				
a				Spr.	M. Sierszynski				
	Zmiana	Data	Nazw.	Załw.		Zast. przez	Zastępuje	Źródło:	

Ark. 36
1 ark

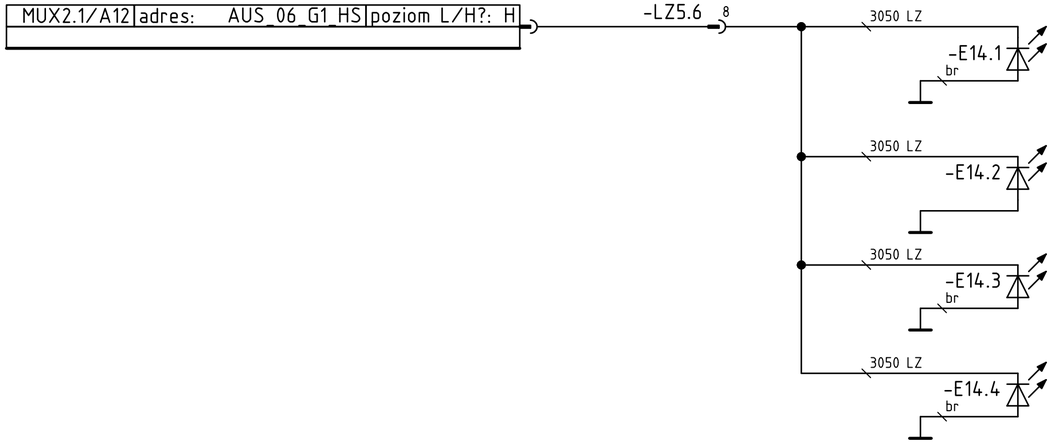

LISTA ELEMENTÓW

E14.1	złącze 2-pol. - wiązka LZ
E14.2	
E14.3	
E14.4	
LZ5.6	złącze 22-pol. - wiązka LZ
MUX2.1A	multiplekser - wiązka LZ

c				Data	10.09.2015	SOLARIS Urbino 18	oświetlenie wewnątrz oświetlenie przegub	U18 Katowice Meteor 10'2015
b				Proj.	T. Napierała			
a				Spr.	M. Frątczak			
	Zmiana	Data	Nazw.	Zatw.	M. Chodor	Zast. przez	Zastępuje	Źródło:

Ark. 37
1 ark

LISTA ELEMENTÓW

E14	lampa I - komora silnika oświetlenie
KF3	złącze 21-pol JPT - wiązka KF
TZ3.2	złącze 22-pol JPT - płyta P3
F119	bezpiecznik - płyta P3
E14.1	lampa II - oświetlenie zbiornik poziom cieczy chłodzącej

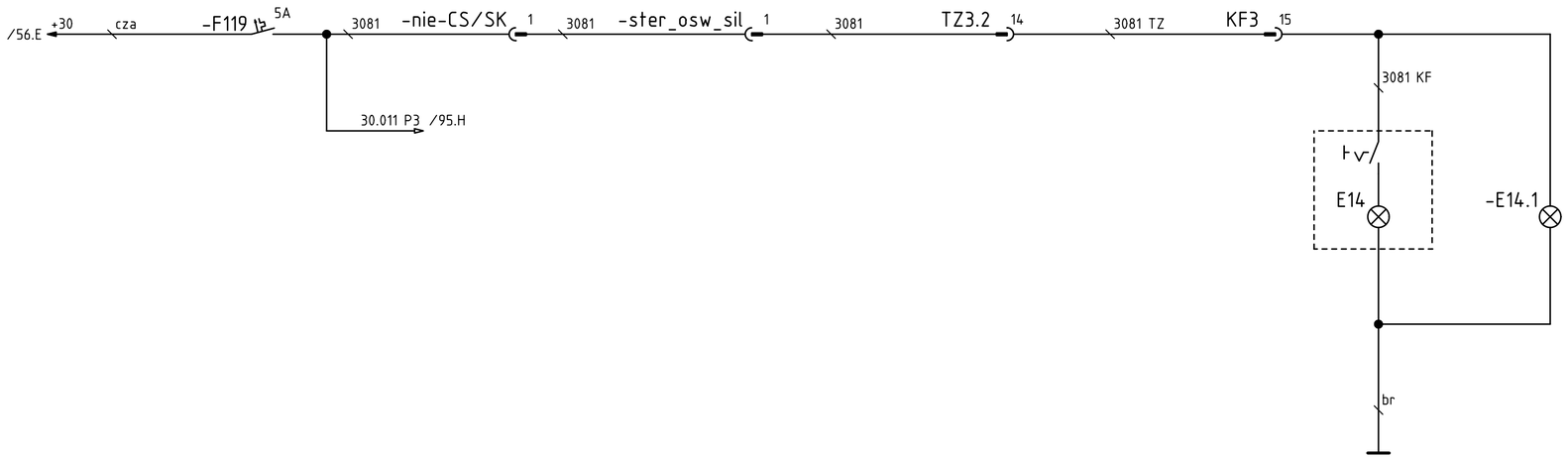

c				Data	28.03.2011	SOLARIS	Urbino 18	oświetlenie wewnątrz komora silnika	U18 Katowice Meteor 10'2015
b				Proj.	T. Napierała				
a				Spr.	M. Frątczak				
	Zmiana	Data	Nazw.	Zatw.	M. Chodor	Zast. przez	Zastępuje	Źródło:	

Ark. 38
1ark

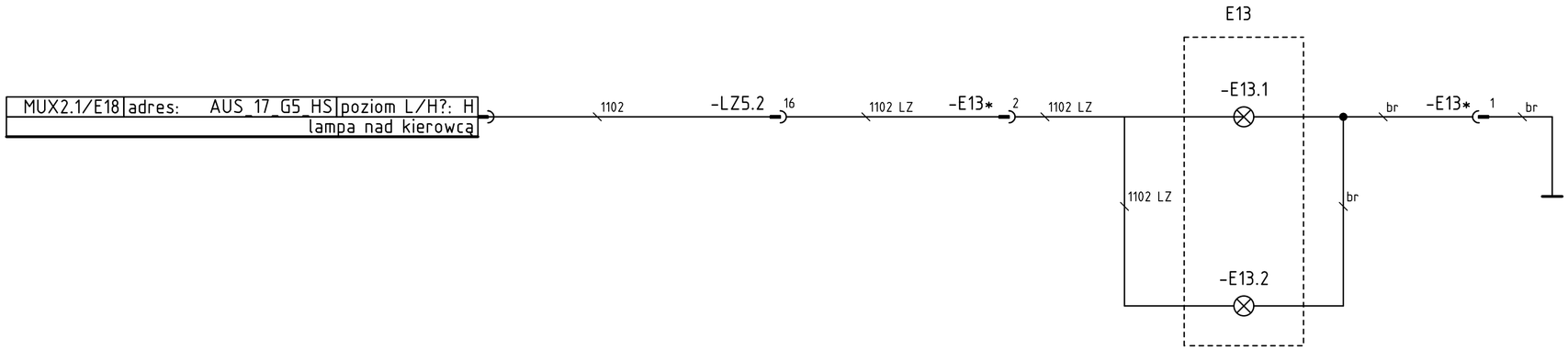

LISTA ELEMENTÓW

LZ5.2	złącze 22-pol - płyta P5
MUX2.1	multiplekser - płyta P5
E13	lampa nad kierowcą
E13*	złącze 2-pol. 6.3mm - nad kierowcą

c				Data	28.03.2011	SOLARIS Urbino 18	oświetlenie wewnątrz lampa nad kierowcą	U18 Katowice Meteor 10'2015
b				Proj.	Ł. Chełchowski			
a				Spr.	P. Adamska			
	Zmiana	Data	Nazw.	Zatw.	M. Chodor	Zast. przez / Zastępuje / Źródło:		Ark. 39 / 1 ark

LISTA ELEMENTÓW

FPS	złącze 2-pol Superseal - wiązka PZ, tył
TZ3.3	złącze 22-pol JPT - płyta P3
MUX1.2	multiplekser - płyta P3

pożar - detekcja

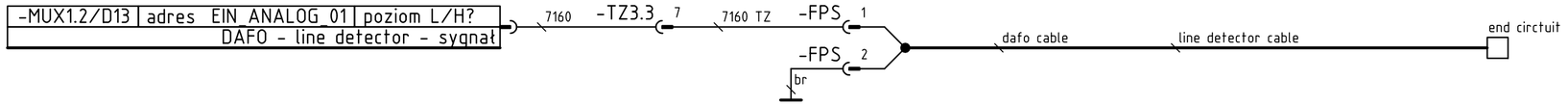

c					Data	27.02.2016	SOLARIS Urbino 18		obwody pomocnicze DAFO - detekcja sterowanie	U18 Katowice Meteor 10'2015
b					Proj.	J. Pieczyński				
a					Spr.	M. Janiszewski				
	Zmiana	Data	Nazw.	Załw.	P. Bielawski	Zast. przez	Zastępuje	Źródło:		Ark. 40 1 ark

LISTA ELEMENTÓW

SRG-3000-GSM	Moduł komunikacyjny - szafka nad kierowcą
SRG-5000WiFi	Modem WiFi - szafka nad kierowcą
SRG-4000/P1	Panel sterujący - nad kierowcą
SRG-4000A	Rozdzielacz sygnałowy R&G

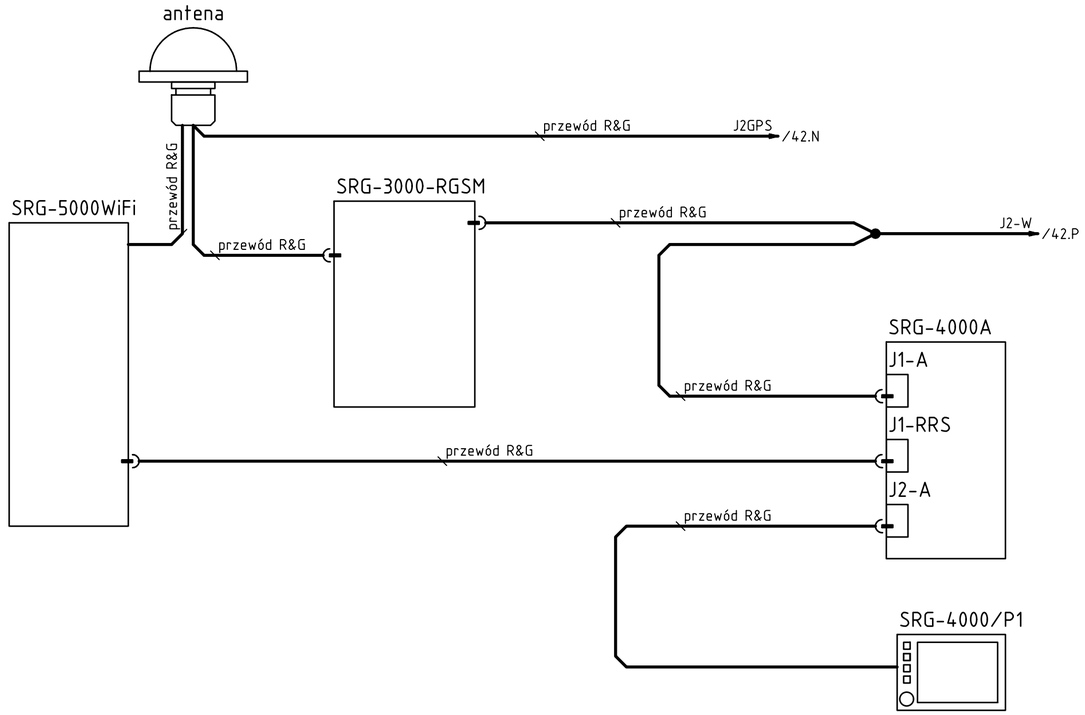

c				Data	24.02.2016	SOLARIS	Urbino 18	obwody pomocnicze
b				Proj.	P.Adamska			RBL
a				Spr.	P.Adamska			R&G system
	Zmiana	Data	Nazw.	Zatw.	P. Bielawski	Zast. przez	Zastępuje	Źródło:

U18 Katowice Meteor 10'2015

Ark. 41

2 ark

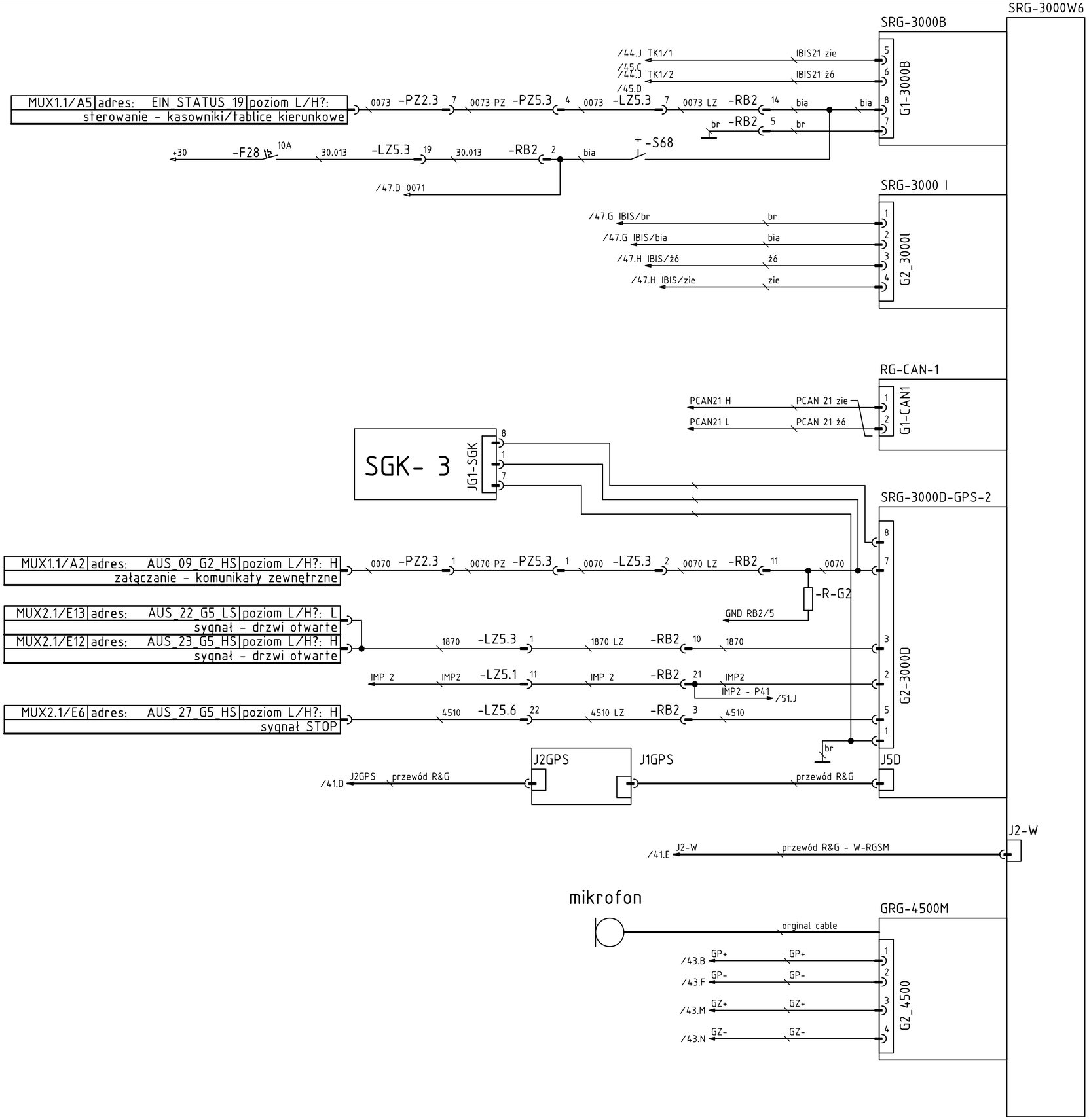

LISTA ELEMENTÓW

SRG-3000B	Moduł zabezpieczeń i zasilacza R&G - płyta P41
SRG-3000 I	Moduł interfejsu IBIS R&G - płyta P41
RG-CAN-1	Moduł interfejsu CAN R&G - płyta P41
SRG-3000D-GPS-2	Moduł pomiaru drogi - szafka nad kierowcą
RG-GPS-1	Moduł odbiornika GPS - płyta P41
GRG-4500M	Urządzenie głośnomówiące - płyta P41
G1-3000B	złącze 8-pol. SLZF8 Weidmueller - płyta P41
G2_3000I	złącze 4-pol. BLZF4 Weidmueller - płyta P41
RG-CAN	złącze 8-pol. SLZF8 Weidmueller - płyta P41
G3-3000D	złącze 8-pol. SLZF8 Weidmueller - płyta P41
G2-3000D	złącze 8-pol. SLZF8 Weidmueller - płyta P41
G2_4500	złącze 4-pol BLZF4 - płyta P31
J1GPS	złącze 8-pol. MIC-328 - dostarcza R&G
J2GPS	złącze 2-pol SMB
J2-W	złącze 4-pol BL4- dostarcza R&G
TK1	złącze 14-pol JPT - płyta P41
LZ5.3	złącze 22-pol JPT - płyta P5
RB2	złącze 21-pol MCP - płyta P41
RB3	złącze 21-pol MCP - płyta P41
R-G2	rezystor 1k /2W- płyta P41 (nad kierowcą)
SGK	Moduł SGK - drzwi I

c					Data	24.02.2016	SOLARIS Urbino 18	obwody pomocnicze	U18 Katowice Meteor 10'2015
b					Proj.	K. Matwiejczyk		RBL	
a					Spr.	T. Kosakowski		R&G system	
	Zmiana	Data	Nazw.		Zatw.	P. Bielawski	Zast. przez	Zastępuje	Źródło:

Ark. 42
2 ark

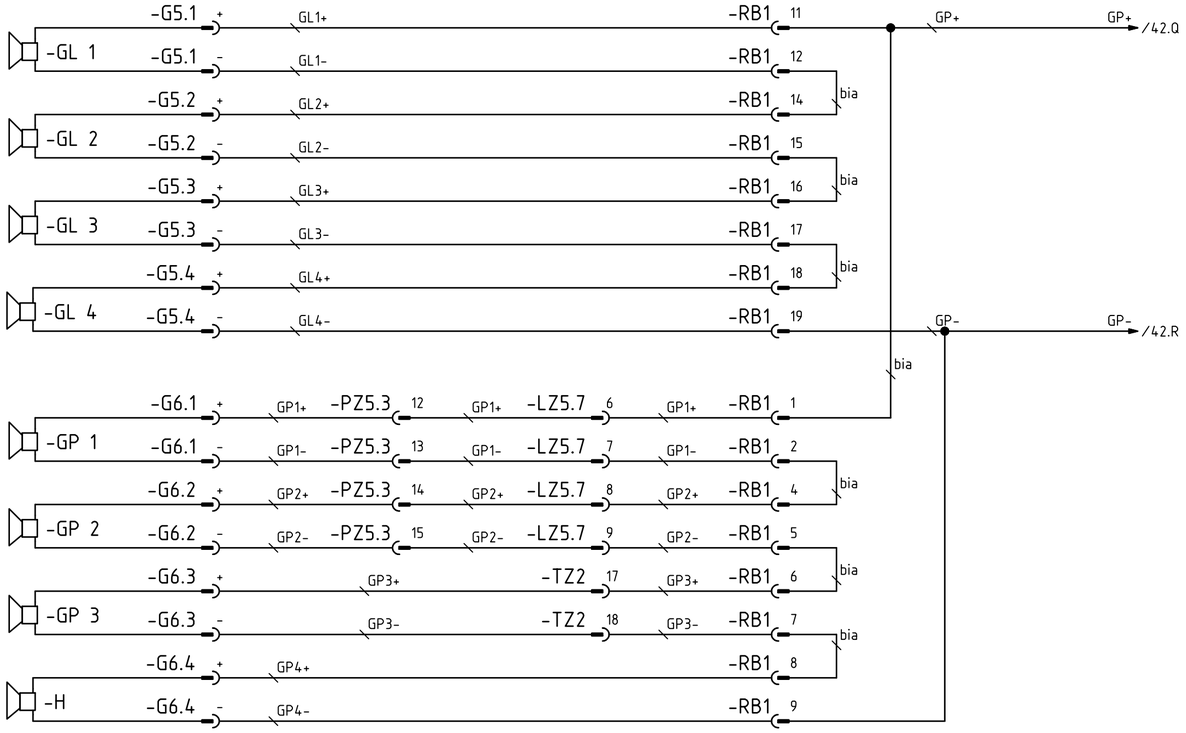

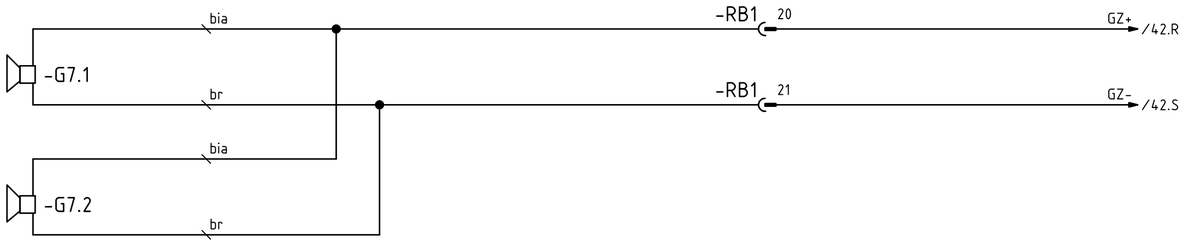

LISTA ELEMENTÓW

G5.1	głośniki - lewa strona
G5.2	głośniki - lewa strona
G5.3	głośniki - lewa strona
G6.1	głośniki - prawa strona
G6.2	głośniki - prawa strona
G6.3	głośniki - prawa strona
LZ5.7	złącze 22-pol. JPT - płyta P5
PZ5.3	złącze 22-pol. JPT - płyta P5
RB1	złącze 21-pol. MCP - płyta P11
TZ2	złącze 21-pol. MCP - w kanale powietrznym lewa strona za przegubem
G7.1	głośniki - I wagon
G7.2	głośniki - II wagon

c				Data	24.02.2016	SOLARIS Urbino 18	obwody pomocnicze RBL głośniki	U18 Katowice Meteor 10'2015
b				Proj.	P.Adamska			
a				Spr.	P.Adamska			
Zmiana	Data	Nazw.	Zatw.	P. Bielawski	Zast. przez	Zastępuje	Źródło:	Ark. 43 / 1 ark

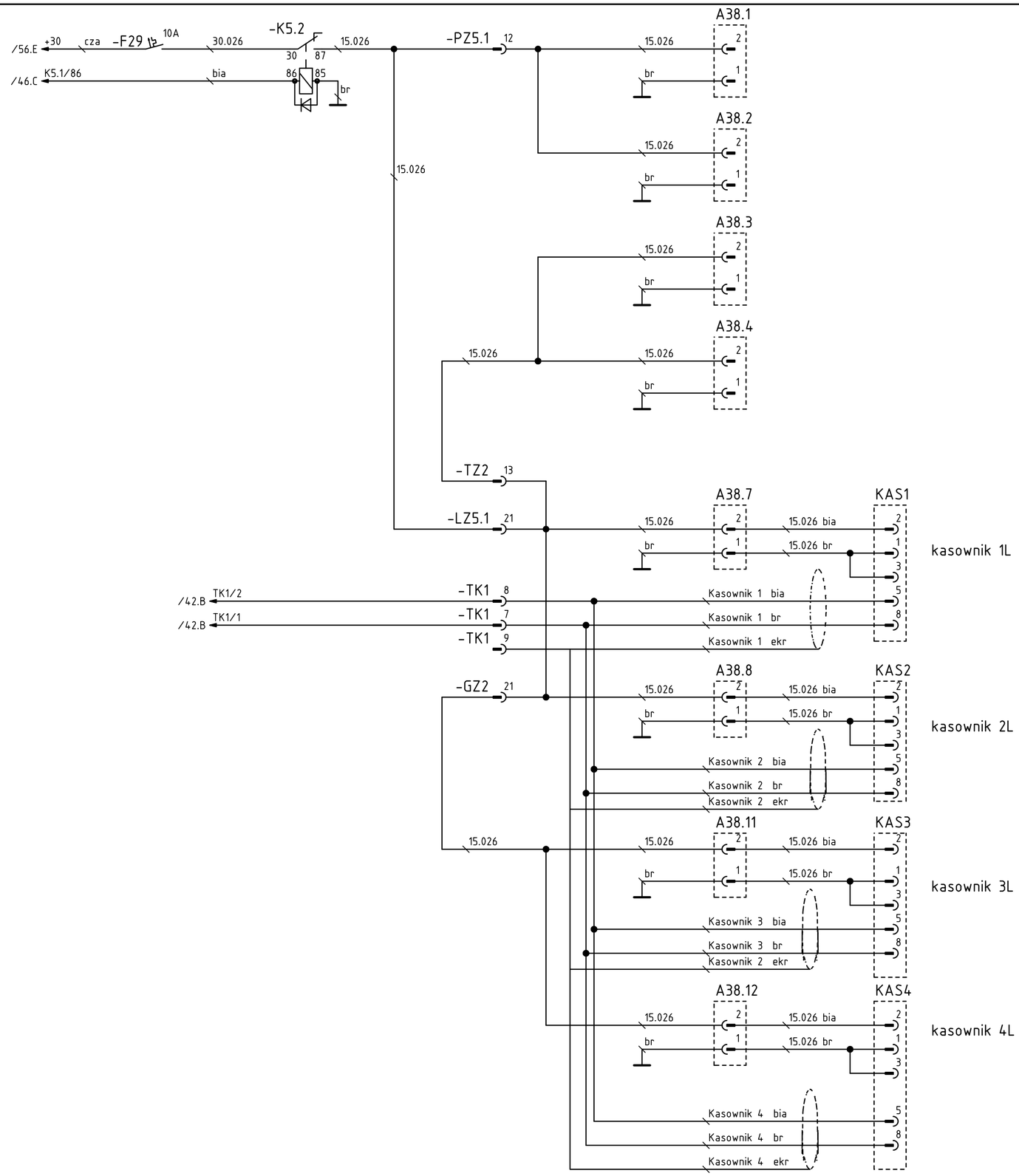

LISTA ELEMENTÓW

A38.1	złącze 2-pol. 6.3 - wiązka PZ
A38.2	złącze 2-pol. 6.3 - wiązka PZ
A38.3	złącze 2-pol. 6.3 - wiązka TZ
A38.4	złącze 2-pol. 6.3 - wiązka TZ
A38.7	złącze 2-pol. 6.3 - wiązka LZ
A38.8	złącze 2-pol. 6.3 - wiązka LZ
A38.11	złącze 2-pol. 6.3 - wiązka GZ
A38.12	złącze 2-pol. 6.3 - wiązka GZ
PZ5.1	złącze 22-pol. JPT - płyta P5
LZ5.1	złącze 22-pol. JPT - płyta P5
K5.2	przekaźnik - płyta P5
F29	bezpiecznik - płyta P5
MUX2.1	multiplekser - płyta P5
GZ2	złącze 21-pol. MCP - wiązka LZ i GZ
TZ2	złącze 21-pol. MCP - wiązka LZ i TZ

c				Data	24.02.2016	SOLARIS Urbino 18	obwody pomocnicze RBL kasowniki	U18 Katowice Meteor 10'2015
b				Proj.	K. Matwiejczyk			
a				Spr.	J. Minta			
Zmiana	Data	Nazw.	Zatw.	P. Bielawski	Zast. przez	Zastępuje	Źródło:	Ark. 44 / 1 ark

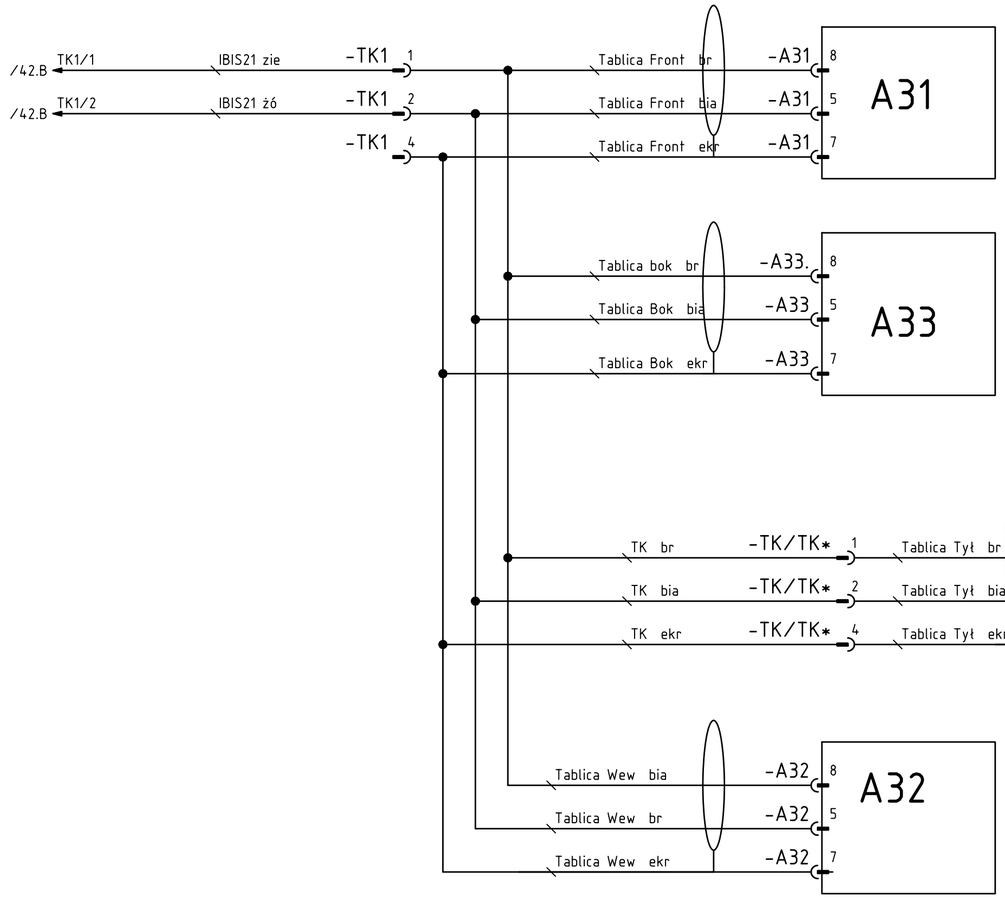

LISTA ELEMENTÓW

A31	tablica kierunkowa - przód
A33	tablica kierunkowa - prawa strona
A36	tablica kierunkowa - tył
A32	tablica kierunkowa - przód
A31.2	złącze 9-pol AMP - wiązka TK
A33.2	
A36.2	
A32.2	
TK1	złącze 14-pol JPT - płyta P31

c				Data	24.02.2016	SOLARIS Urbino 18	obwody pomocnicze RBL tablice kierunkowe	U18 Katowice Meteor 10'2015	=
b				Proj.	R. Szubert				+
a				Spr.	M. Szaferski				Ark. 45
Zmiana		Data	Nazw.	Zatw.	P. Bielawski	Zast. przez	Zastępuje	Źródło:	2 ark

tablice kierunkowe - zasilanie

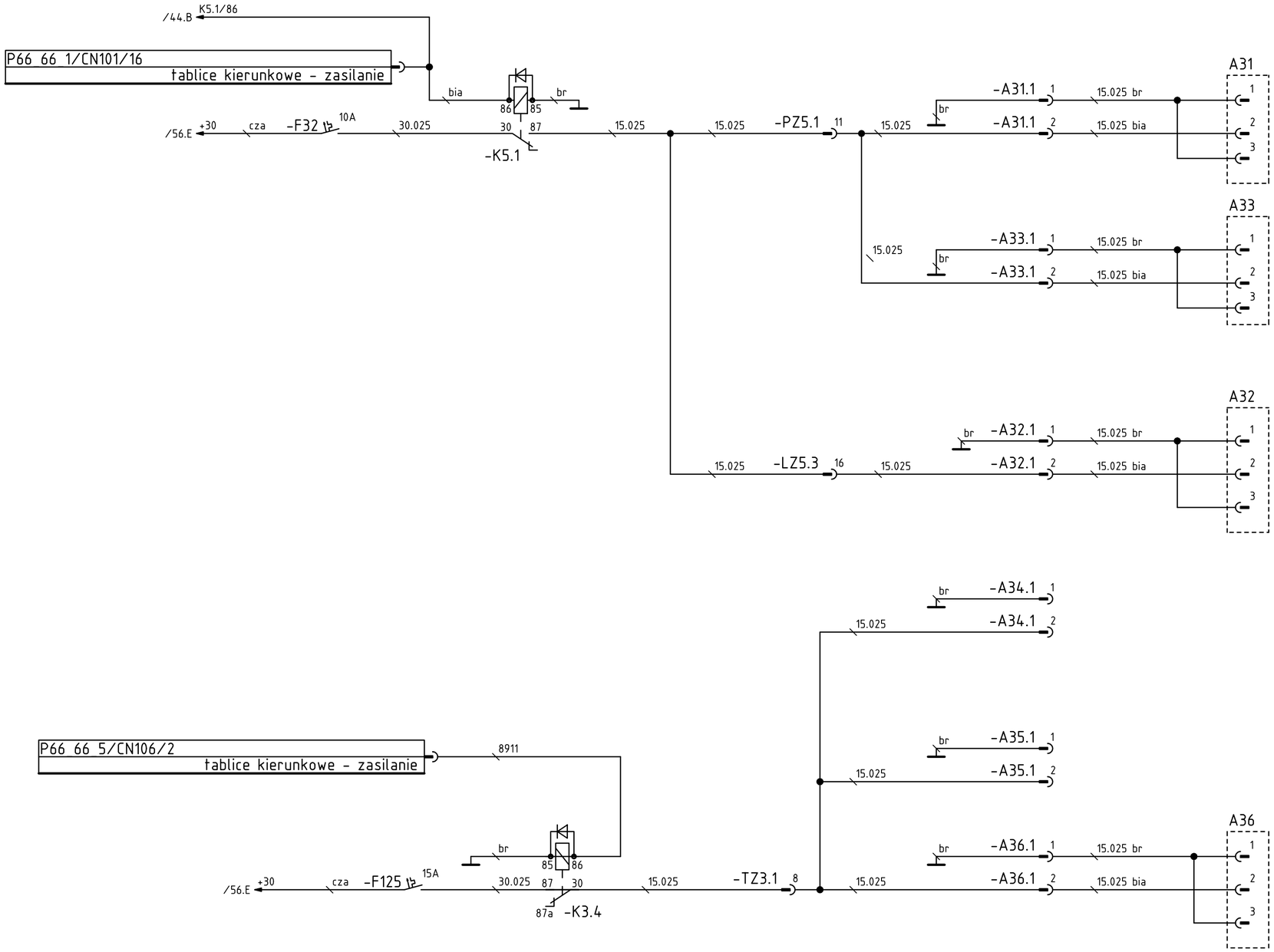

LISTA ELEMENTÓW

A31	złącze 9-pol. AMP - tablica kierunkowa przód
A33	złącze 9-pol. AMP- tablica kierunkowa prawa strona
A36	złącze 9-pol. AMP - tablica kierunkowa tył
A32	złącze 9-pol. AMP- tablica kierunkowa (wewnątrz)
A31.1	tablica kierunkowa (przód) - zasilanie
A33.1	tablice kierunkowe (prawa strona) - zasilanie
A36.1	tablica kierunkowa (tył) - zasilanie
A32.1	tablica kierunkowa (wewnątrz) - zasilanie
A35.1	tablica kierunkowa (wewnątrz II) - zasilanie
PZ5.2	złącze 22-pol - płyta P5
K5.1	przekaźnik - płyta P5
F32	bezpiecznik - płyta P5
LZ5.1	złącze 22-pol - płyta P5
TZ3.1	złącze 22-pol. JPT - płyta P3
TZ3.4	złącze 22-pol. JPT - płyta P3
K3.4	przekaźnik - płyta P3
F125	bezpiecznik - płyta P3

c				Data	24.02.2016	SOLARIS Urbino 18	obwody pomocnicze RBL tablice kierunkowe	U18 Katowice Meteor 10'2015	=
b				Proj.	K. Matwiejczyk				+
a				Spr.	J. Pieczyński				Ark. 46
Zmiana		Data	Nazw.	Zatw.	P. Bielawski	Zast. przez	Zastępuje	Źródło:	2 ark

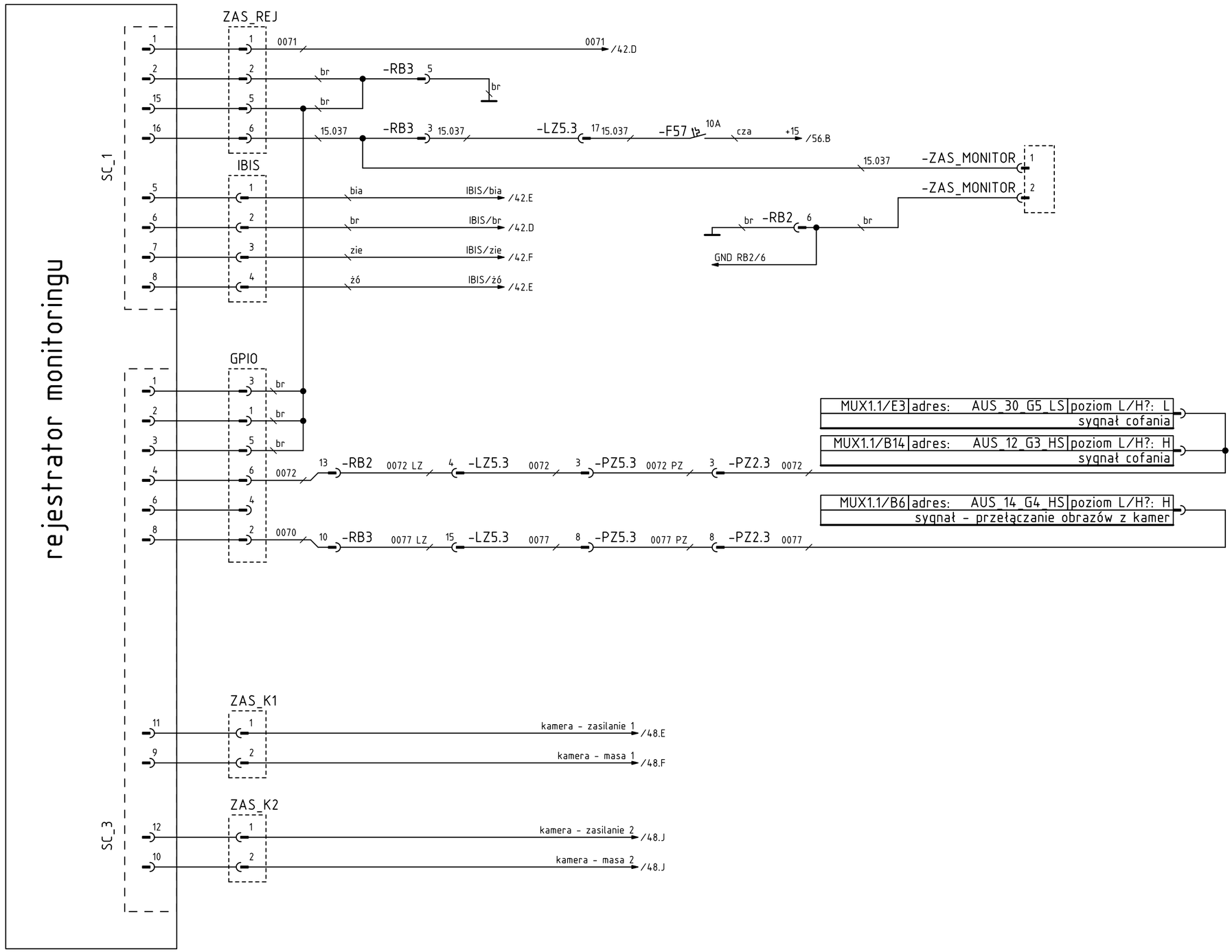

LISTA ELEMENTÓW

SC_1	złącze - rejestrator monitoringu
SC_3	złącze - rejestrator monitoringu
MONIT_ZAS	złącze 6-pol JPT - płyta P31
MONIT_IBIS	złącze 4-pol JPT - płyta P31
MONIT_GPIO	złącze 14-pol JPT - płyta P31
RB2	złącze 21-pol MCP - płyta P31
RB3	złącze 21-pol MCP - płyta P31
LZ5.3	złącze 22-pol JPT - płyta P5
LZ5.5	złącze 22-pol JPT - płyta P5
PZ5.3	złącze 22-pol JPT - płyta P5
PZ2.3	złącze 22-pol JPT - płyta P2
F57	bezpiecznik - płyta P5
ZAS_MONITOR	złącze 2-pol. 6.3 - szafka nad kierowcą

c					Data	24.02.2016	SOLARIS Urbino 18	obwody pomocnicze RBL rejestrator monitoringu	U18 Katowice Meteor 10'2015
b					Proj.	K. Matwiejczyk			
a					Spr.	T. Kosakowski			
	Zmiana	Data	Nazw.	Zatw.	P. Bielawski	Zast. przez	Zastępuje	Źródło:	Ark. 47 2 ark

LISTA ELEMENTÓW

VIDEOx	złącze BNC - wiązka AV
KAMx	złącze BNC - wiązka AV
OUT	złącze BNC - wiązka AV
MONITOR	złącze BNC - wiązka AV
ZAS_M_12	złącze 2-pol. JPT - wiązka AV
AV_ZAS	złącze 2-pol. JPT - wiązka AV
AV_ZAS*	złącze 2-pol. JPT - wiązka AV
AVx	złącze TNC - wiązka AV
AVx*	złącze TNC - wiązka AV

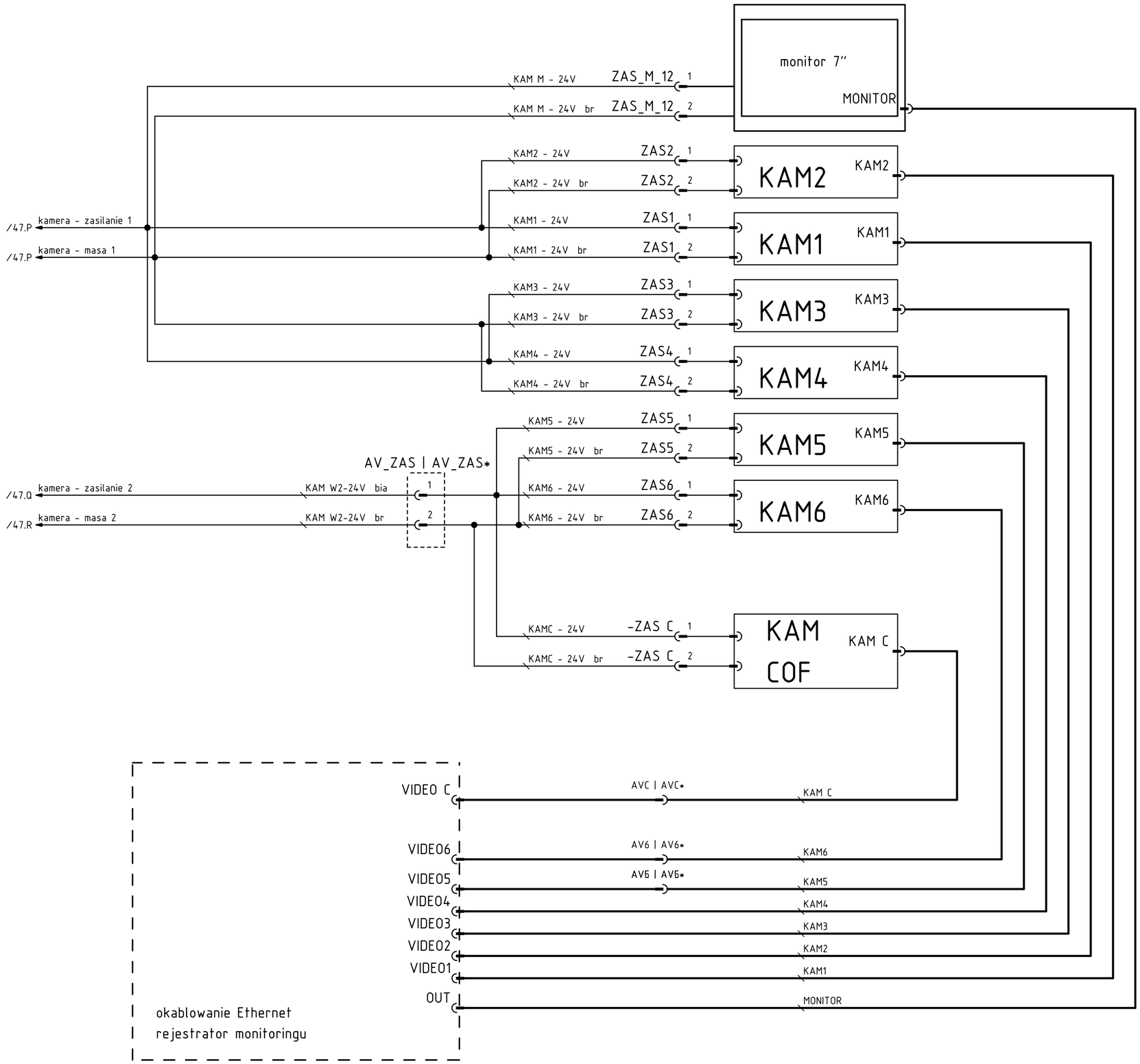

c				Data	24.02.2016	SOLARIS Urbino 18	obwody pomocnicze RBL rejestrator monitoringu	U18 Katowice Meteor 10'2015	=
b				Proj.	P.Adamska				+
a				Spr.	P.Adamska				Ark. 48
	Zmiana	Data	Nazw.	Zatw.	P. Bielawski	Zast. przez	Zastępuje	Źródło:	2 ark

LISTA ELEMENTÓW

A11	przetwornica napięcia 24V/12V - płyta P5
RB3	złącze 21-pol. MCP - płyta P41
RD1	złącze 10-pol. JPT - płyta P41 nad kierowcą
LZ5.5	złącze 22-pol. JPT - płyta P5
F73	bezpiecznik - płyta P5
K5.9	przekaźnik - płyta P5
A11we/A11wy	złącze 2-pol. 6.3 - płyta P5
A2.1	złącze radiowe ISO
A2.2	złącze radiowe ISO
G2.3	złącze 2-pol. 6.3D wiązka RD
G2.4	złącze 2-pol. 6.3D wiązka RD
radiotelefon	złącze 2-pol. 6.3

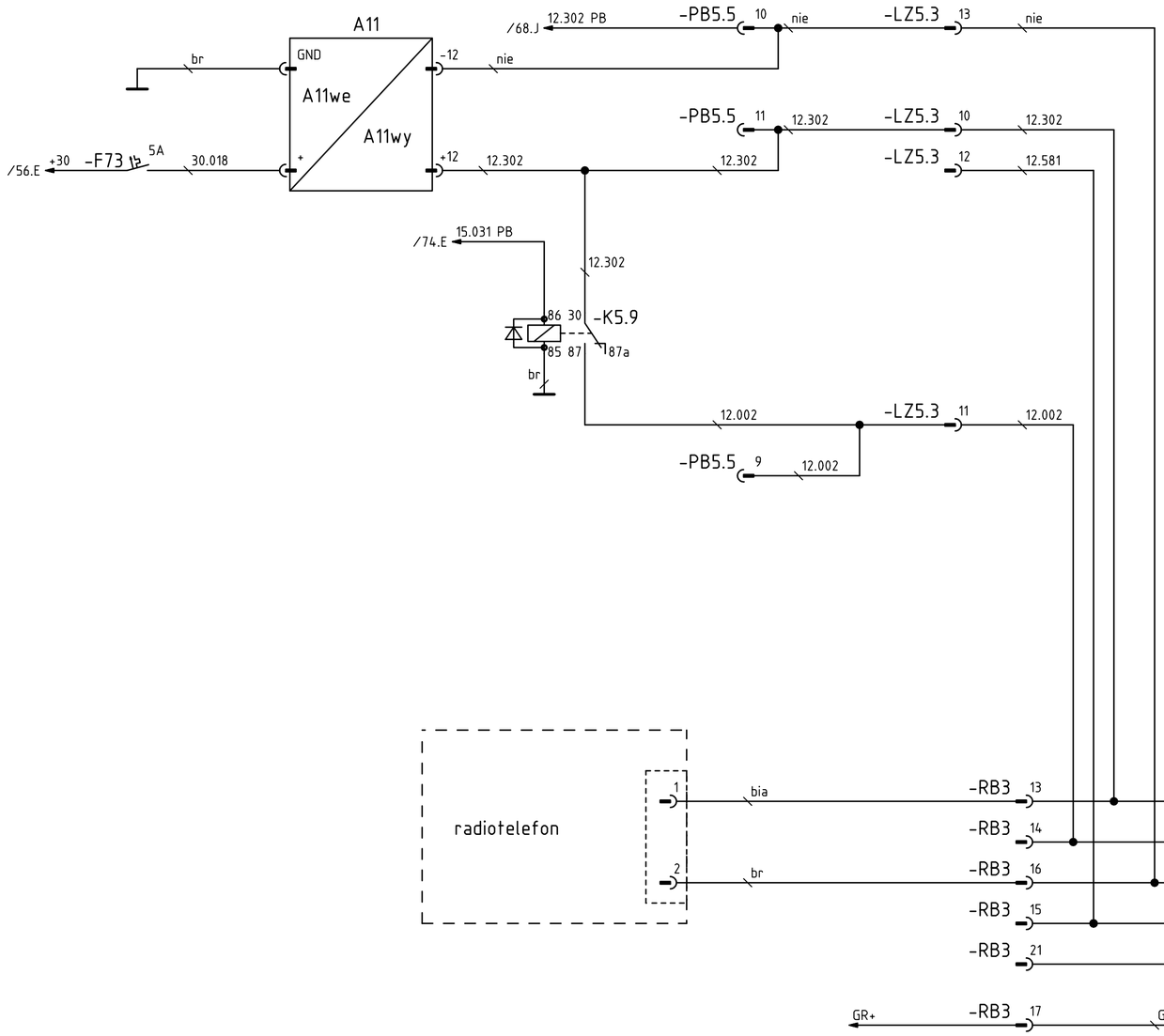

c				Data	24.02.2016	SOLARIS Urbino 18	obwody pomocnicze RBL radio i radiotelefon	U18 Katowice Meteor 10'2015	=
b				Proj.	P.Adamska				+
a				Spr.	P.Adamska				Ark. 49
Zmiana		Data	Nazw.	Zatw.	P. Bielawski	Zast. przez	Zastępuje	Źródło:	1 ark

LISTA ELEMENTÓW

KASx	złącze 6-pol. Molex 39-01-2060 - ŚKUP
DF	złącze 3,5 mm - ŚKUP
SW16	złącze 6-pol. Molex 39-01-2060 - ŚKUP
Fx	bezpiecznik - ŚKUP system
ETHx	złącze RJ45 - ŚKUP system
RB2	złącze 21-pol. JPT - płyta P41
LZ5.3	złącze 22-pol. JPT - płyta P5
LZ5.6	złącze 22-pol. JPT - płyta P5
F56	bezpiecznik - płyta P5
F79	bezpiecznik - płyta P5
DF_ZAS	złącze 2-pol. - płyta P41
A12	przetwornica napięcia -płyta P41
K5.10	przekaźnik - płyta P5

/56.E +30 cza -F56 10 A 15.036 -LZ5.3 20 15.036

/56.E +30 cza -F79 25A 15.043 -K5.10 87a 30 87 15.043 86 85 br

4663 -LZ5.6 3 4663 LZ -R7.5 2

4663 -LZ5.6 4 4663 LZ

-F1 we. 3A wy. 4665 RB

/51.F PSP6/CN02/1 30.014 -F3 we. 3A wy. 4665 RB

-F4 we. 3A wy. 4665 RB

-F5 we. 3A wy. 4665 RB

30.014 -F6 we. 3A wy. 4665 RB

30.014 -F7 we. 3A wy. 4665 RB

/51.D Kasa fiskalna

RS232

-DF_ZAS* wew DF bia

-DF_ZAS* zew DF br

KASA FISKALNA

-DF_ZAS 2 12V nie -A12 wy +12V -A12we +24V 15.026 -RB2 1

-DF_ZAS 1 12V cza -A12wy -12V -A12we -24V br -RB2 6 br

GPS Receiver

-RB/RB* 3

ACT -KAS4 3

30.014 -KAS4 1

br -KAS4 4

-KAS4 2

--ETH5_W2/ETH5_W2* ETH5 -ETH5*

-SW16/CN02 1 30.014

-SW16/CN02 4 br

-SW16/CN02 3

ACT -KAS3 3

-RB/RB* 2 30.314 -KAS3 1

-RB/RB* 1 br -KAS3 4

ACT -KAS3 2

ETH5

ETH ETH0 KOMPUTER ŚKUP /51.D

ETH4 -ETH4_W2/ETH4_W2* ETH4 ETH4*

ETH3

ETH2

SWITCH (MIĘDZY D1 i D2)

ACT -KAS2 2

30.314 -KAS2 1

br -KAS2 4

-KAS2 3

ETH3 ETH3*

ACT -KAS1 2

30.314 -KAS1 1

br -KAS1 4

-RB*/RB 6 ACT -KAS1 3

ETH2 ETH2*

/51.E ACT ACT

c				Data	24.02.2016	SOLARIS Urbino 18	obwody pomocnicze RBL ŚKUP	U18 Katowice Meteor 10'2015	=
b				Proj.	P.Adamska				+
a				Spr.	P.Adamska				Ark. 50
	Zmiana	Data	Nazw.	Zatw.	P. Bielawski	Zast. przez / Zastępuje / Źródło:			2 ark

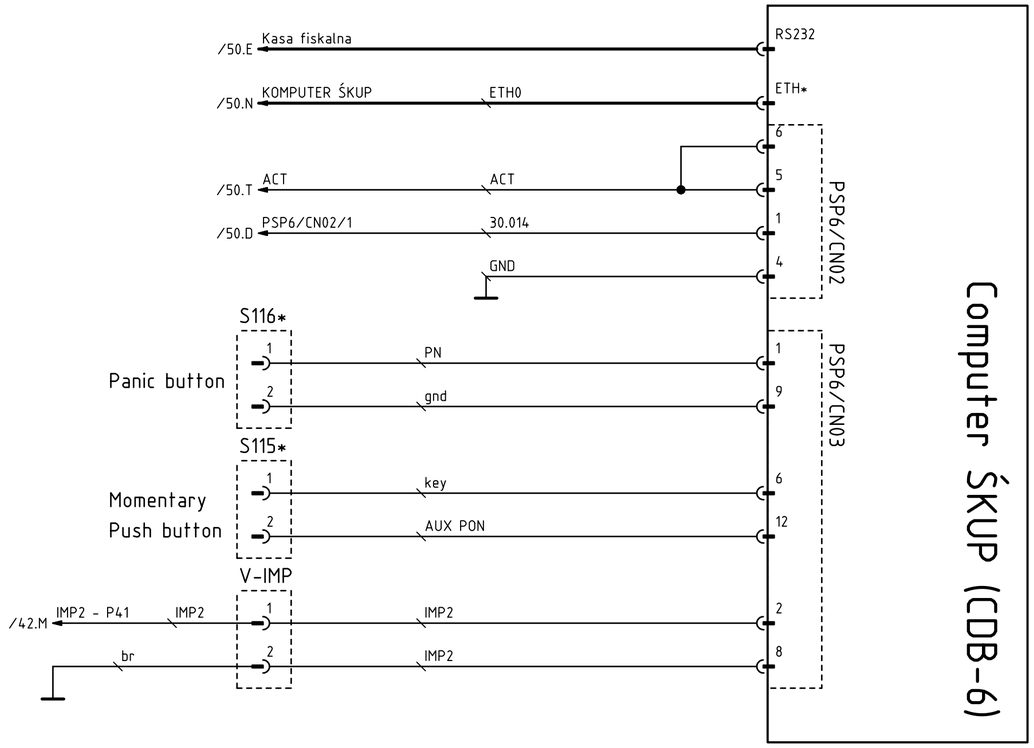

LISTA ELEMENTÓW

PSP6/CN02	złącze 6-pol. Molex 39-01-2060- przód
PSP6/CN03	złącze 12-pol. Molex 39-01-2120 - przód
S116*	konektor pojedynczy 6.3 - parapet pod oknem kierowcy
S115*	konektor pojedynczy 6.3 - parapet pod oknem kierowcy
V-IMP	złącze 2-pol. 6.3 - szafka nad kierowcą

c				Data	24.02.2016	SOLARIS Urbino 18	obwody pomocnicze RBL ŚKUP	U18 Katowice Meteor 10'2015
b				Proj.	P.Adamska			
a				Spr.	P.Adamska			
	Zmiana	Data	Nazw.	Zatw.	P. Bielawski	Zast. przez / Zastępuje / Źródło:		

Ark. 51
2 ark

LISTA ELEMENTÓW

Q4**	złącze 4-pol. JPT - parapet pod oknem kierowcy
Q_FMS	złącze 4-pol. JPT - nad kierowcą
Q4	złącze diagnoza - OBD1+
LZ5.3	złącze 22-pol. - płyta P5
F61	bezpiecznik - płyta P5

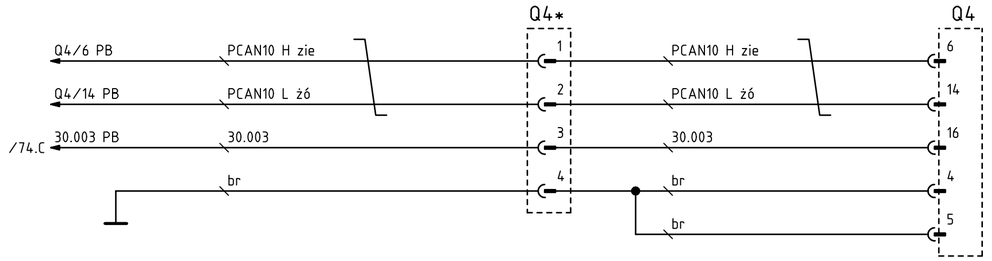

złącze OBD - parapet pod oknem kierowcy

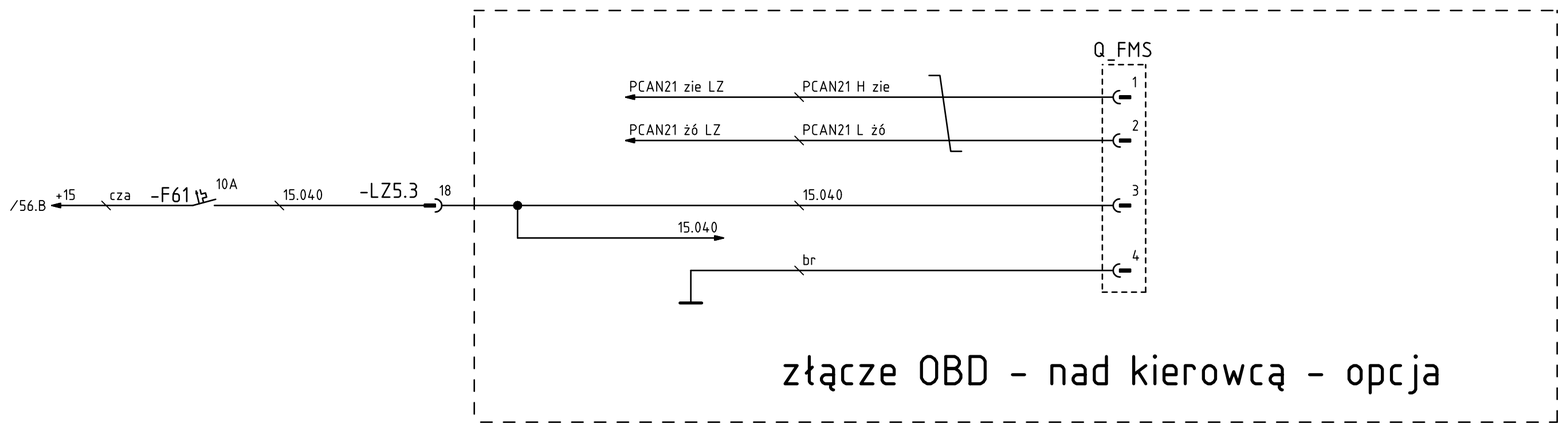

złącze OBD - nad kierowcą - opcja

c					Data	02.07.2008	SOLARIS Urbino 18	obwody pomocnicze złącze diagnoza - OBD2 sterowanie	U18 Katowice Meteor 10'2015
b					Proj.				
a					Spr.				Ark. 52
	Zmiana	Data	Nazw.	Zatw.	M. Chodor	Zast. przez	Zastępuje	Źródło:	1 ark

LISTA ELEMENTÓW

A40.1	lusterko prawa strona + złącze 8-pol JPT
A40.2	lusterko lewa strona + złącze 8-pol JPT
S11	przełącznik sterowanie lusterka wsteczne - parapet pod oknem kierowcy
PB513	złącze 21-pol JPT - płyta P5 tył
PZ5.2	złącze 22-pol JPT - płyta P5
PB5.4	

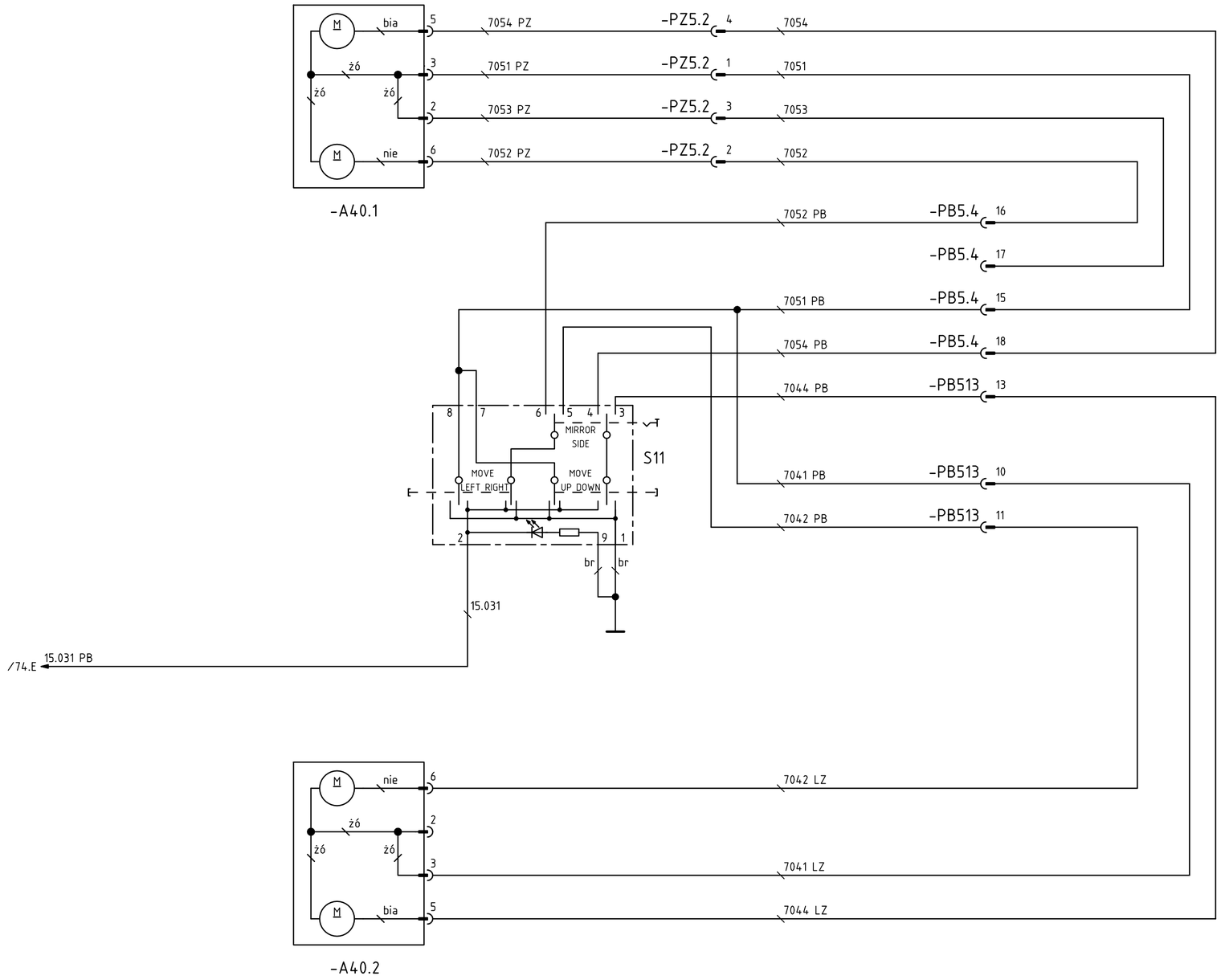

c				Data	24.01.2013	SOLARIS Urbino 18		obwody pomocnicze lusterka wsteczne sterowanie Smat Nord	U18 Katowice Meteor 10'2015
b				Proj.	T. Napierała				
a				Spr.	M. Frątczak				
	Zmiana	Data	Nazw.	Zatw.	M. Chodor	Zast. przez	Zastępuje	Źródło:	

= | + | Ark. 53 | 1ark

LISTA ELEMENTÓW

F58	bezpiecznik - płyta P5
K5.4	przekaźnik - płyta P5
A40.1	złącze 8-pol JPT - lusterko, prawa strona
A40.2	złącze 8-pol JPT - lusterko, lewa strona
PZ5.1	złącze 22-pol JPT płyta P2
LZ5.3	złącze 22-pol - płyta P5
R7.3	okno boczne kierowcy - ogrzewanie
MUX2.1	multiplekser - płyta P5
R7.6	lusterko szkolne nad drzwiami- ogrzewanie

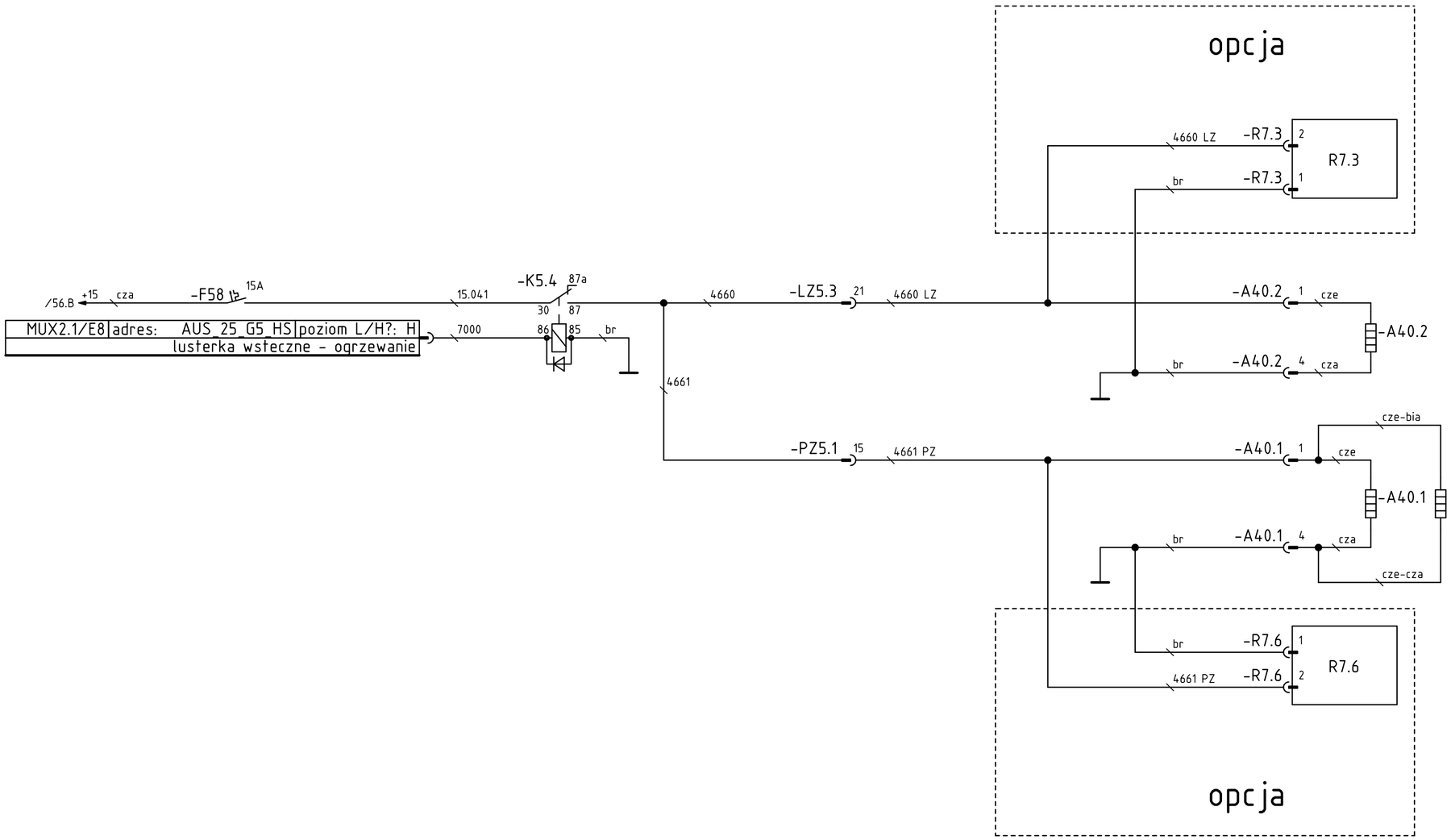

c				Data	27.09.2007	SOLARIS Urbino 18	obwody pomocnicze lusterka wsteczne ogrzewanie (lusterka wsteczne + okno boczne kierowcy)	U18 Katowice Meteor 10'2015
b				Proj.	T. Napierałą			
a				Spr.	M. Frątczak			
Zmiana	Data	Nazw.	Zatw.	M. Chodor	Zast. przez	Zastępuje	Źródło:	Ark. 54 1 ark

/56.B +15 — cza — +33.1 /4.F /4.G /7.G /7.I /92.D /92.D

/56.E +30 — cza — +30.1 /4.I /4.J /4.L /7.J /7.L /7.M /12.K /109.F /109.K /88.E /100.G /79.I

/56.P +33 — cza — +15.1 /12.L /22.J /88.F /100.H /79.F /122.F

LISTA ELEMENTÓW

+15 zacisk śrubowy zasilanie - płyta P5
+30
+33
+15.1 zacisk śrubowy zasilanie - płyta P3
+30.1
+33.1

c				Data	09.10.2007	SOLARIS Urbino 18	obwody pomocnicze	U18 Katowice Meteor 10'2015
b				Proj.	M. Frątczak		zasilanie	
a				Spr.	M .Szaferski		połączenie zasilanie przed przegubem - za przegubem	
	Zmiana	Data	Nazw.	Zatw.	M. Chodor	Zast. przez / Zastępuje / Źródło:		Ark. 55 / 1 ark

/18.H rozrusznik — cza — -PV500 A

/75.J +15 — cza — -F+15 80A — cza

MUX1.2/A22 | adres: AUS_01_G1_HS | poziom L/H?: H
przekaźnik (włączenie +15) - sterowanie

3100 — -TO3.1 15 — 3100 TO cza — -TB1 1 — 3100 TB — 1 5 -K14 2 3

/64.F TO3.1/16 — br — -TO3.1 16 — 3100 TO br — -TB1 2 — br

/38.H +30 — cza — -F+30 80A — cza

cza

/18.M S02 cza — cza

cza

/88.S +30 A/C
/87.N

cza

MUX2.1/D5 | adres: EIN_STATUS_05 | poziom L/H?:
wyłącznik główny - "zasilanie +30 wyłączenie"

3010 — -V1

3010 PB — 3010 PB — -PB5.1 17 — 3010 — -LZ5.6 13 — 3010 LZ — -TZ1 8 — 3010 TZ żó — -TO3.2 1 — 3010 TO żó — -TB1 5 — 3010 TB

3020 PB — -PB5.3 19 — 3020 — -LZ5.6 14 — 3020 LZ — -TZ1 9 — 3020 TZ cze — -TO3.2 2 — 3020 TO cze — -TB1 3 — 3020 TB

/2.M 3010 P5 — -V2

-S44 7 1 3 8 2 br br

86a 30a 86 — 30 S02

/2.M +33 — cza — -F+33 80A — cza

Q1 30+ cza — 31- cza

/1.E cza P12 — cza

cza — -S01 — cza — cza — 31 24V 30 — cza

LISTA ELEMENTÓW

V1	dioda - płyta P5
V2	
F+15	bezpiecznik (+15) - płyta P12
F+30	bezpiecznik (+30) - płyta P12
F+33	bezpiecznik (+33) - płyta P12
A73	akumulatory
K14	przekaźnik (włączenie +15) - płyta P12
S44	przełącznik sterowanie wyłącznik główny - parapet pod oknem kierowcy
Q1	gniazdo ładowania NATO - płyta P12
S01	wyłącznik masy - płyta P12 (komora akumulatorów)
S02	wyłącznik główny - płyta P12
TZ1	złącze 21-pol JPT- w kanale powietrznym za przegubem, lewa strona
TB1	złącze 8-pol JPT - w kanale powietrznym za przegubem prawa strona
LZ5.6	złącze 22-pol JPT - płyta P5
PB5.1	
PB5.3	
TO3.1	złącze 22-pol JPT - płyta P3
TO3.2	złącze 14-pol JPT - w kanale powietrznym za przegubem prawa strona
PV500	bezpiecznik PowerVal 500 - płyta P12

c				Data	07.02.2008	SOLARIS Urbino 18	obwody pomocnicze	U18 Katowice Meteor 10'2015
b				Proj.	T.Kosakowski		zasilanie	
a				Spr.	P.Adamska		wyłącznik główny, akumulatory, przekaźnik główny, gniazdo ładowania	
Zmiana		Data	Nazw.	Zatw.	M.Chodor	Zast. przez	Zastępuje	Źródło:

Ark. 56
1 ark

Urbino 18

obwody pomocnicze
czujniki
poziom paliwa

Urbino 18

obwody pomocnicze
czujniki
przełącznik ciśnieniowy zasilanie powietrzem z zewnątrz

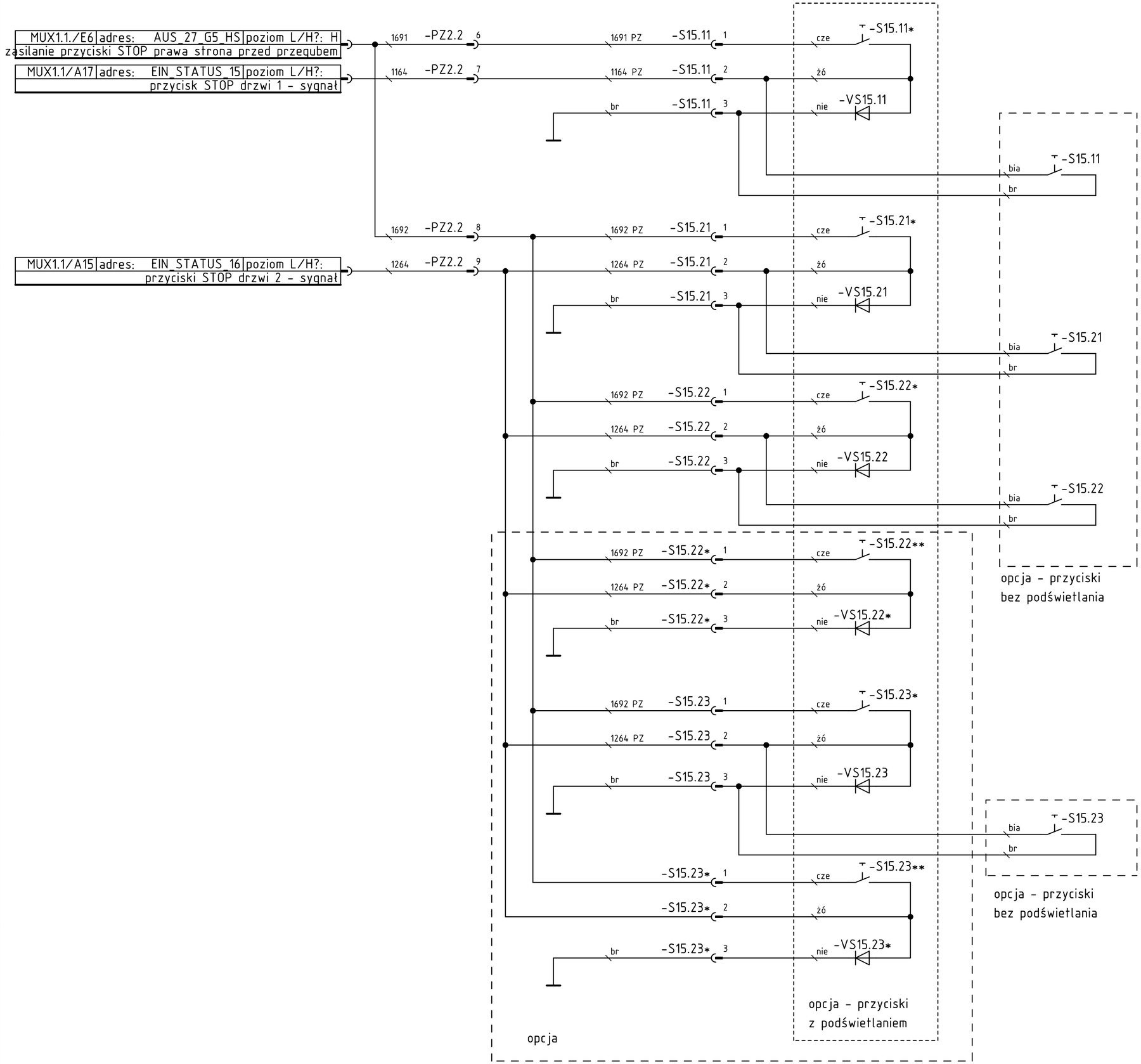

LISTA ELEMENTÓW

S15.11	przycisk STOP - drzwi 1
	prawa strona + złącze 4-pol JPT
S15.21	przyciski STOP - drzwi 2
S15.22	prawa strona + złącze 4-pol JPT
S15.22*	
S15.23	
S15.23*	
PZ2.2	złącze 22-pol. JPT - płyta P2
MUX1.1	multiplekser - płyta P2

c				Data	31.03.2011	SOLARIS Urbino 18	drzwi	U18 Katowice Meteor 10'2015	=
b				Proj.	M. Szaferski		przyciski STOP		+
a				Spr.	P. Bielawski		prawa strona - przód		Ark. 113
	Zmiana	Data	Nazw.	Zatw.	M. Chodor	Zast. przez	Zastępuje	Źródło:	1 ark

MUX2.2/A4 adres: AUS_08_G2_HS poziom L/H?: H
zasilanie przyciski STOP lewa strona za przegubem

3601 -LZ6.1 12

MUX2.2/A21 adres: EIN_STATUS_13 poziom L/H?:
przyciski STOP drzwi 3 lewa strona - sygnał

1369 -LZ6.2 16

MUX2.2/A17 adres: EIN_STATUS_15 poziom L/H?:
przycisk STOP drzwi 3/inwalida lewa strona - sygnał

1167 -LZ6.2 9

MUX2.2/A19 adres: EIN_STATUS_14 poziom L/H?:
przycisk STOP D4 - sygnał

1469 LZ6.2 19

1370 GZ -S16.31 1 cze -SS16.31
1264 GZ -S16.31 2 żó
br -S16.31 3 nie -VS16.31
bia -S16.31
br

1370 GZ -S16.32 1 cze -SS16.32
1264 GZ -S16.32 2 żó
br -S16.32 3 nie -VS16.32
bia -S16.32
br

1370 GZ -S16.33 1 cze -SS16.33
1167 GZ -S16.33 2 żó
br -S16.33 3 nie -VS16.33
bia -S16.33
br

1370 GZ -S16.34 1 cze -SS16.34
1264 GZ -S16.34 2 żó
br -S16.34 3 nie -VS16.34
bia -S16.34
br

1370 GZ -S16.41 1 cze -SS16.41
1264 GZ -S16.41 2 żó
br -S16.41 3 nie -VS16.41
bia -S16.41
br

opcja - przyciski
z podświetlaniem

opcja - przyciski
bez podświetlania

opcja

LISTA ELEMENTÓW

S16.41	przycisk STOP - za przegubem tył lewa strona + złącze 4-pol JPT
S16.31	przyciski STOP - drzwi 3
S16.32	lewa strona + złącze 4-pol JPT
S16.34	
S16.33	przycisk STOP drzwi 3/inwalida lewa strona + złącze 4-pol JPT
LZ6.1	złącze 22-pol. JPT - płyta P6
LZ6.2	
MUX2.2	multiplekser - płyta P6

c					Data	31.03.2011	SOLARIS Urbino 18	drzwi przyciski STOP lewa strona - tył	U18 Katowice Meteor 10'2015
b					Proj.	M. Szaferski			
a					Spr.	P. Bielawski			
Zmiana		Data	Nazw.	Załw.	M. Chodor	Zast. przez	Zastępuje	Źródło:	Ark. 114 1 ark

MUX2.1/B6 adres: AUS_14_G4_HS poziom L/H?: H
przyciski STOP drzwi 1 lewa strona - zasilanie

MUX2.1/D10 adres: EIN_STATUS_10 poziom L/H?:
przyciski STOP drzwi 1 lewa strona - sygnał

MUX2.1/D11 adres: EIN_STATUS_11 poziom L/H?:
przyciski STOP drzwi 2 - sygnał

1170 -LZ5.4 10
1169 -LZ5.2 17
1270 -LZ5.4 11
1269 -LZ5.2 18

1170 LZ -S16.11 1 cze -SS16.11
1169 GZ -S16.11 2 żó
br -S16.11 3 nie -VS16.11
bia -S16.11
br

1170 LZ -S16.12 1 cze -SS16.12
1169 GZ -S16.12 2 żó
br -S16.12 3 nie -VS16.12
bia -S16.12
br

opcja

1270 LZ -S16.21 1 cze -SS16.21
1269 LZ -S16.21 2 żó
br -S16.21 3 nie -VS16.21
bia -S16.21
br

1270 LZ -S16.22 1 cze -SS16.22
1269 LZ -S16.22 2 żó
br -S16.22 3 nie -VS16.22
bia -S16.22
br

1270 LZ -S16.23 1 cze -SS16.23
1269 LZ -S16.23 2 żó
br -S16.23 3 nie -VS16.23
bia -S16.23
br

opcja

1270 LZ -S16.27 1 cze -SS16.27
1269 LZ -S16.27 2 żó
br -S16.27 3 nie -VS16.27

opcja - przyciski
z podświetlaniem

bia -S16.27
br

1270 LZ /116.C
1269 LZ /116.D

opcja - przyciski
bez podświetlania

LISTA ELEMENTÓW

S16.11	przycisk STOP - drzwi 1
S16.12	lewa strona + złącze 4-pol JPT
S16.21	przyciski STOP - drzwi 2
S16.22	lewa strona + złącze 4-pol JPT
S16.23	
S16.37	
LZ5.2	złącze 22-pol JPT - płyta P5
LZ5.4	
MUX2.1	multiplekser - płyta P5

c				Data	31.03.2011	SOLARIS	Urbino 18	drzwi przyciski STOP lewa strona - przód
b				Proj.	M. Szaferski			U18 Katowice Meteor 10'2015
a				Spr.	P. Bielawski			Ark. 115
	Zmiana	Data	Nazw.	Zatw.	M. Chodor	Zast. przez	Zastępuje	Źródło: 2 ark

LISTA ELEMENTÓW

S16.24 przyciski STOP - drzwi 2
S16.25 lewa strona + złącze 4-pol JPT
S16.26

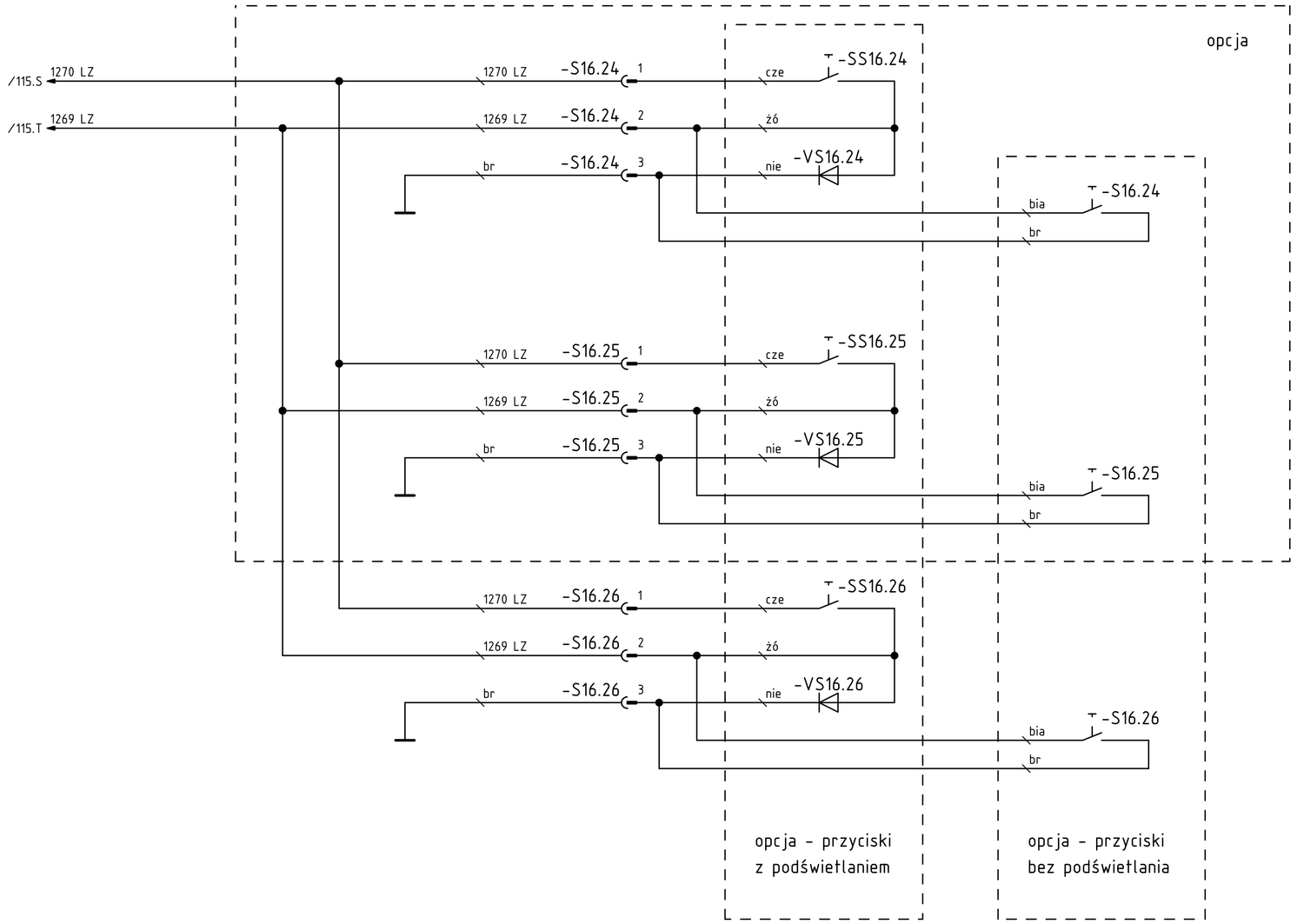

c				Data	31.03.2011	SOLARIS Urbino 18		drzwi przyciski STOP lewa strona - przód	U18 Katowice Meteor 10'2015
b				Proj.	M. Szaferski				
a				Spr.	P. Bielawski				
	Zmiana	Data	Nazw.	Zatw.	M. Chodor	Zast. przez	Zastępuje	Źródło:	

Ark. 116
2 ark

LISTA ELEMENTÓW

S17.2, S17.2.1 przycisk wewnątrz - na poręczy za drzwiami 1 + złącze 4-pol JPT w kanale powietrznym za drzwiami 1

PZ2.2 złącze 22-pol., JPT - płyta P2

MUX1.1 multiplekser - płyta P2

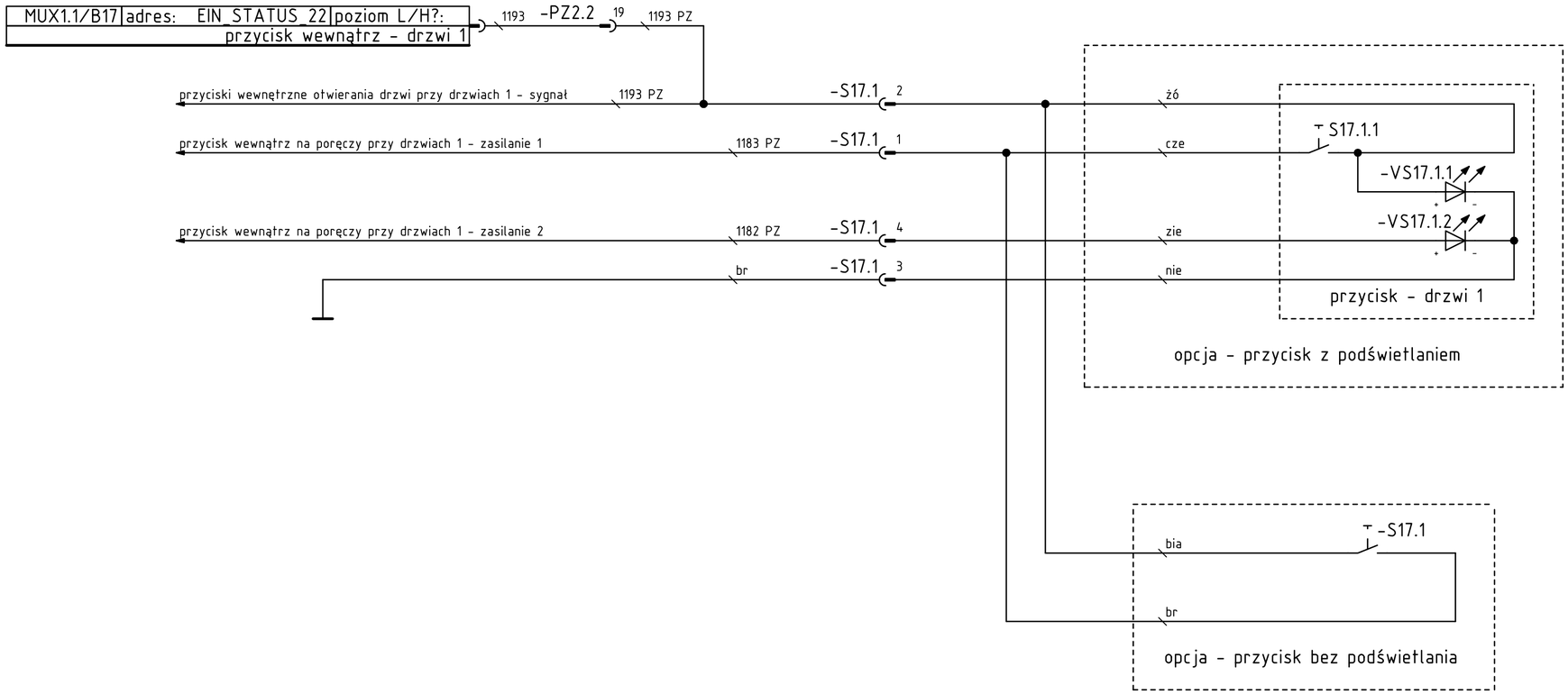

c				Data	31.03.2011	SOLARIS Urbino 18		drzwi przyciski drzwi na poręczy drzwi l	U18 Katowice Meteor 10'2015
b				Proj.	Ł. Chełchowski				
a				Spr.	T. Kosakowski				
	Zmiana	Data	Nazw.	Zatw.	M. Chodor	Zast. przez	Zastępuje	Źródło:	

Ark. 117
1 ark

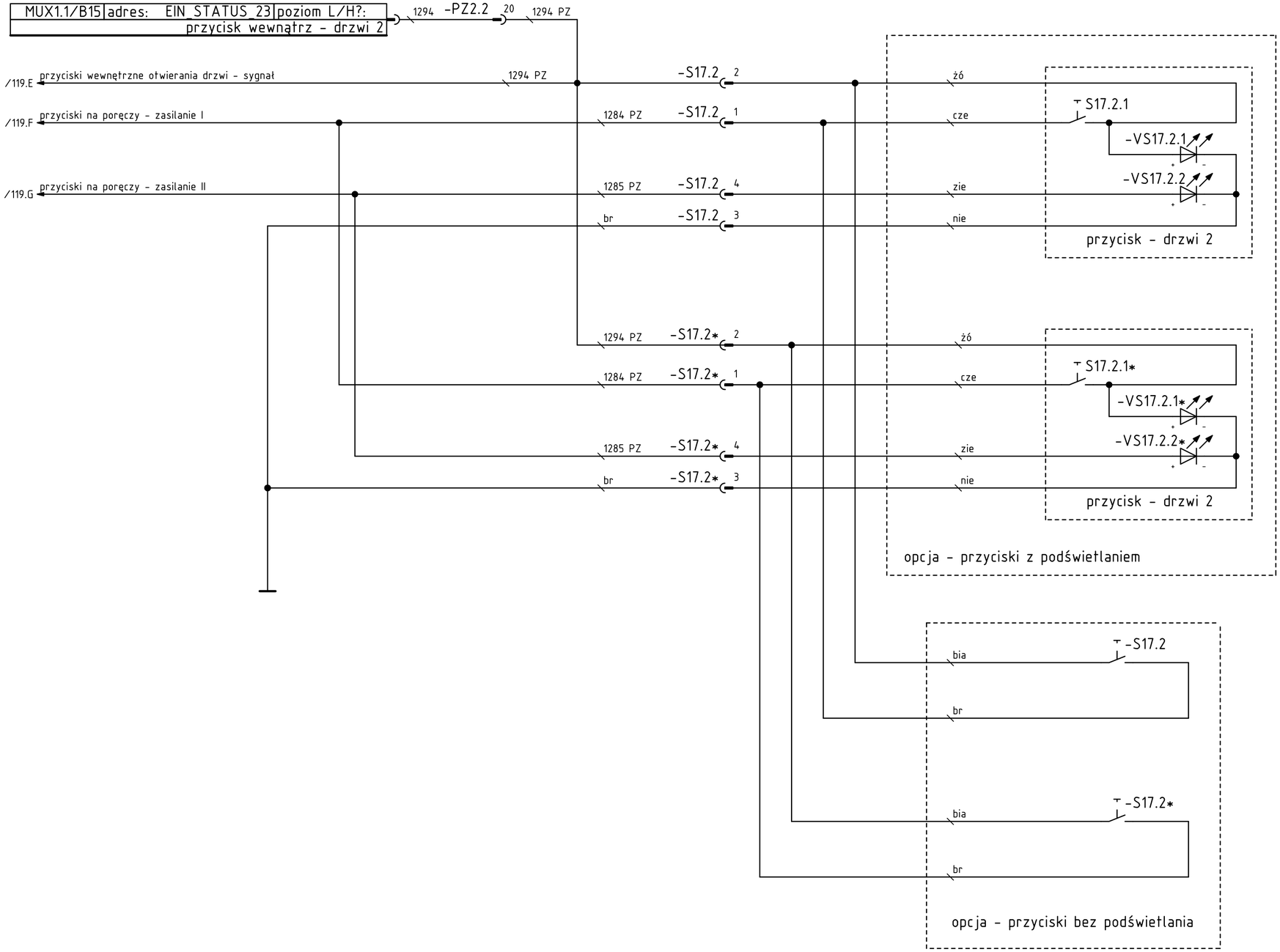

LISTA ELEMENTÓW

S17.2, S17.2.1	przycisk wewnątrz - na poręczy przed drzwiami 2 + złącze 4-pol JPT w kanale powietrznym przed drzwiami 2
S17.2*, S17.2.1*	przycisk wewnątrz - na poręczy za drzwiami 2 + złącze 4-pol JPT w kanale powietrznym za drzwiami 2
PZ2.2	złącze 22-pol., JPT - płyta P2
MUX1.1	multiplekser - płyta P2

c				Data	31.03.2011	SOLARIS	Urbino 18	drzwi przyciski drzwi na poręczy drzwi II
b				Proj.	Ł. Chełchowski			U18 Katowice Meteor 10'2015
a				Spr.	T. Kosakowski			
Zmiana	Data	Nazw.		Zatw.	M. Chodor	Zast. przez	Zastępuje	Źródło:

Ark. 118
1 ark

LISTA ELEMENTÓW

S17.3.1 przycisk wewnątrz - na poręczy przed drzwiami 3 + złącze 4-pol JPT w kanale powietrznym przed drzwiami 3

S17.3.1* przycisk wewnątrz - na poręczy za drzwiami 3 + złącze 4-pol JPT w kanale powietrznym za drzwiami 3

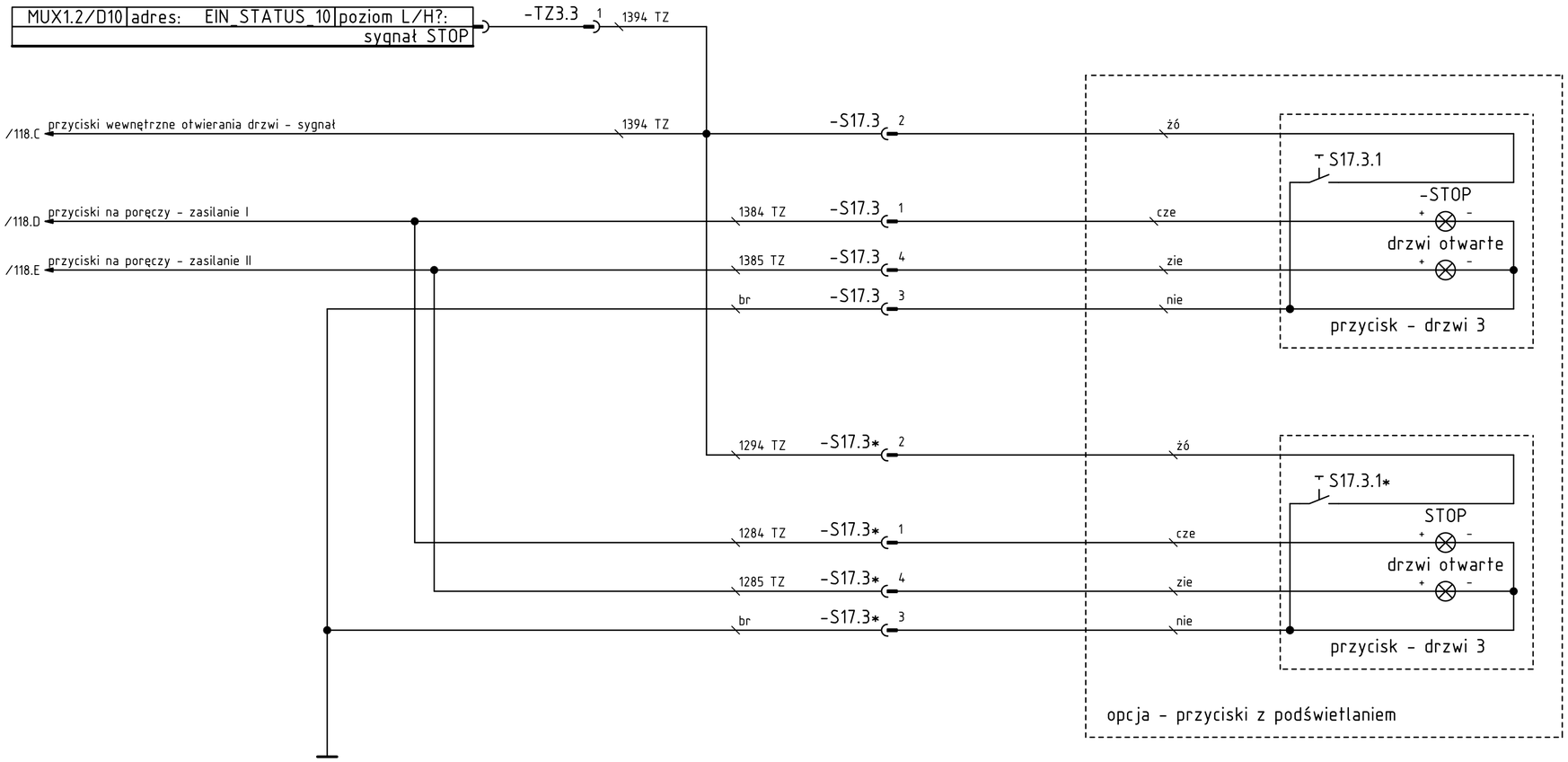

c				Data	31.03.2011	SOLARIS Urbino 18	drzwi przyciski drzwi na poręczy drzwi III	U18 Katowice Meteor 10'2015	=
b				Proj.	Ł. Chełchowski				+
a				Spr.	P.Adamska				Ark. 119
	Zmiana	Data	Nazw.	Zatw.	M. Chodor	Zast. przez / Zastępuje / Źródło:			1 ark

LISTA ELEMENTÓW

S17.3, S17.3.1 przycisk wewnątrz - na poręczy przed drzwiami 3 + złącze 4-pol JPT w kanale powietrznym przed drzwiami 3

S17.3*, S17.3.1* przycisk wewnątrz - na poręczy za drzwiami 3 + złącze 4-pol JPT w kanale powietrznym za drzwiami 3

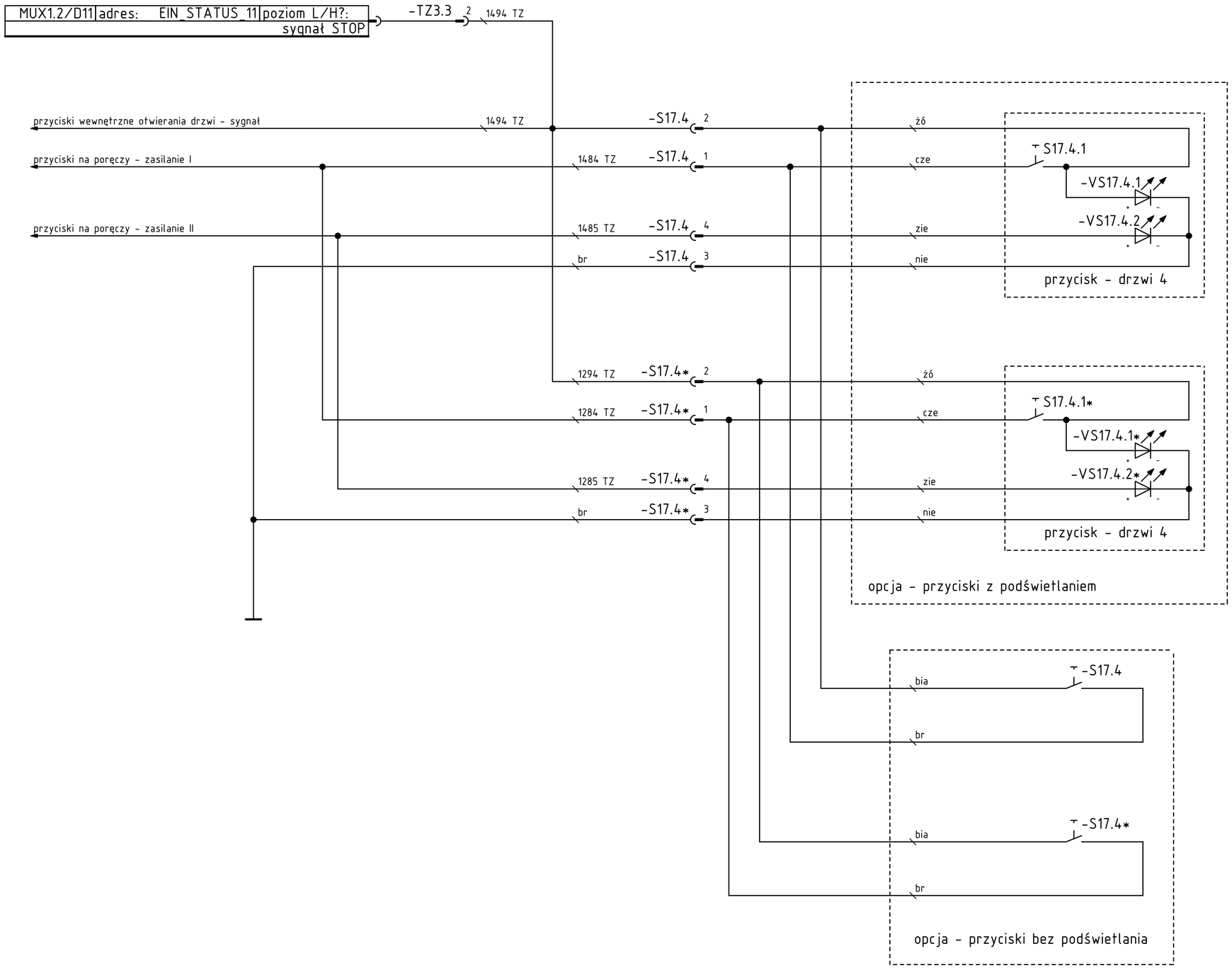

c				Data	31.03.2011	SOLARIS Urbino 18	drzwi przyciski drzwi na poręczy drzwi IV	U18 Katowice Meteor 10'2015	=
b				Proj.	M. Szaferski				+
a				Spr.	P. Bielawski				Ark. 120
	Zmiana	Data	Nazw.	Zatw.	M. Chodor	Zast. przez / Zastępuje / Źródło:			1 ark

LISTA ELEMENTÓW

S25	przycisk otwierania drzwi kierowcy na zewnątrz
S25	złącze 3-pol Superseal- wiązka FR
FR1.1	złącze 22-pol JPT - płyta P1
PB1.1	złącze 22-pol JPT - płyta P1
MUX2.3	multiplekser - płyta P1

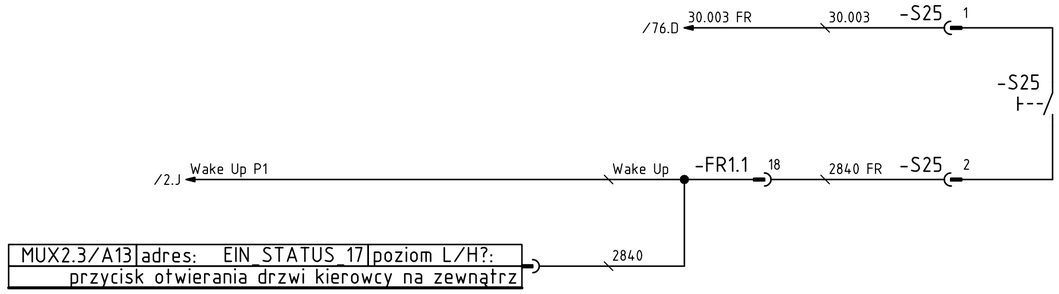

c				Data	27.12.2012	SOLARIS	Urbino 18	drzwi przycisk otwierania drzwi kierowcy na zewnątrz sterowanie
b				Proj.	M. Szaferski			U18 Katowice Meteor 10'2015
a				Spr.	P. Bielawski			
	Zmiana	Data	Nazw.	Zatw.	M. Chodor	Zast. przez	Zastępuje	Źródło:

=

+

Ark. 121

1 ark

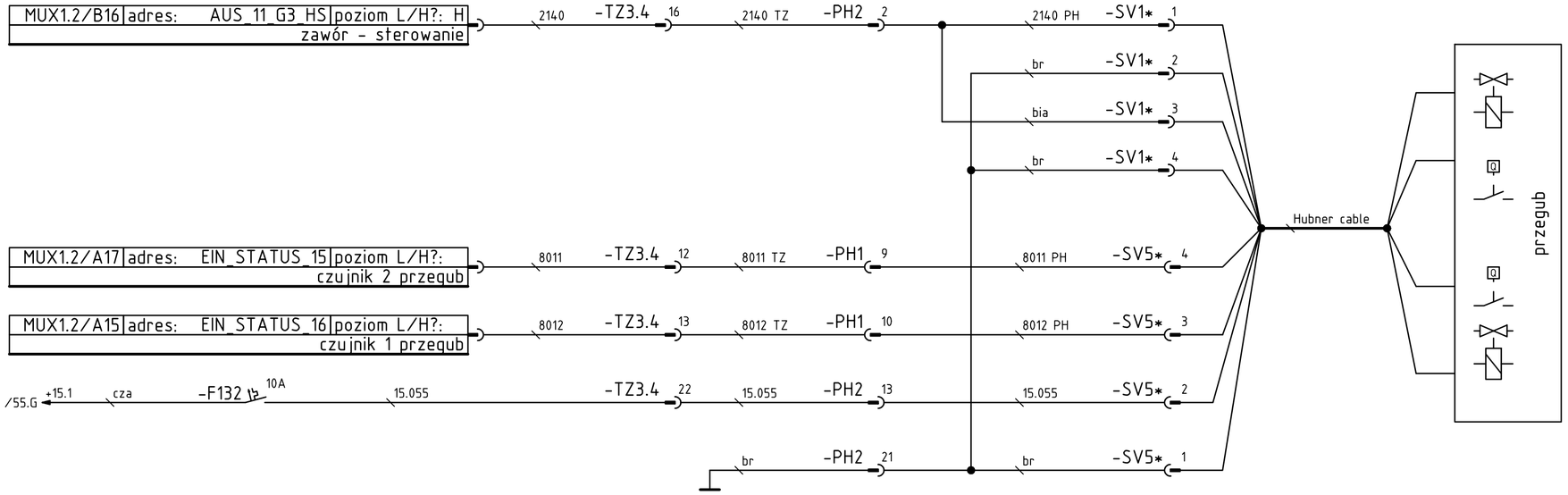

LISTA ELEMENTÓW

PH1	złącze 22-pol JPT - wiązka PH za przegubem, prawa strona, w kanale powietrznym
PH2	złącze 22-pol JPT - wiązka PH za przegubem, prawa strona, w kanale powietrznym
TZ3.4	złącze 22-pol JPT - płyta P3
MUX1.2	multiplekser - płyta P3
F132	bezpiecznik - płyta P3
SV1*	złącze 4-pol. superseal - wiązka PH za przegubem, prawa strona, w kanale powietrznym
SV5*	złącze 4-pol. superseal - wiązka PH za przegubem, prawa strona, w kanale powietrznym

c				Data	18.01.2013	SOLARIS Urbino 18	przegub sterowanie Hubner
b				Proj.	M. Frątczak		U18 Katowice Meteor 10'2015
a				Spr.	T. Kosakowski		Ark. 122
	Zmiana	Data	Nazw.	Zatw.	M. Chodor	Zast. przez / Zastępuje / Źródło:	1 ark

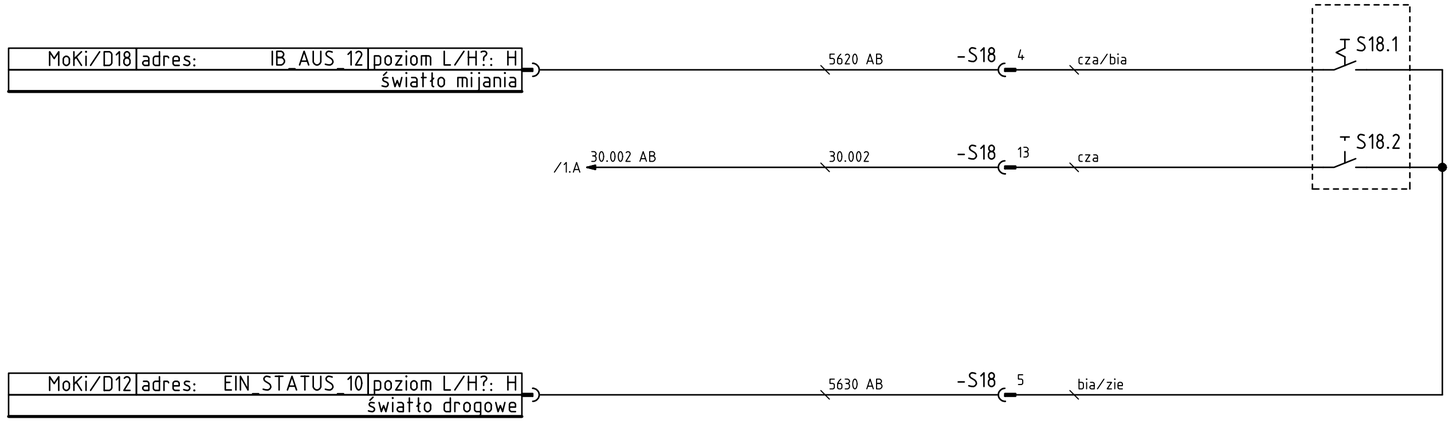

LISTA ELEMENTÓW

S18	złącze 15-pol przełącznik światło drogowe - światło mijania - kolumna kierownicy
S18.1	przełącznik światło drogowe włączenie/wyłączenie
S18.2	przycisk sygnał świetlny
Moki	moduł COMBI

c				Data	18.01.2013	SOLARIS Urbino 18	wyposażenie - pulpit kierowcy	U18 Katowice Meteor 10'2015
b				Proj.	J. Pieczyński		przełączniki - kolumna kierownicy	
a				Spr.	P. Adamska		światło drogowe - światło mijania, przełącznik	
Zmiana	Data	Nazw.	Zatw.	P. Bielawski	Zast. przez	Zastępuje	Źródło:	Ark. 123 / 1 ark

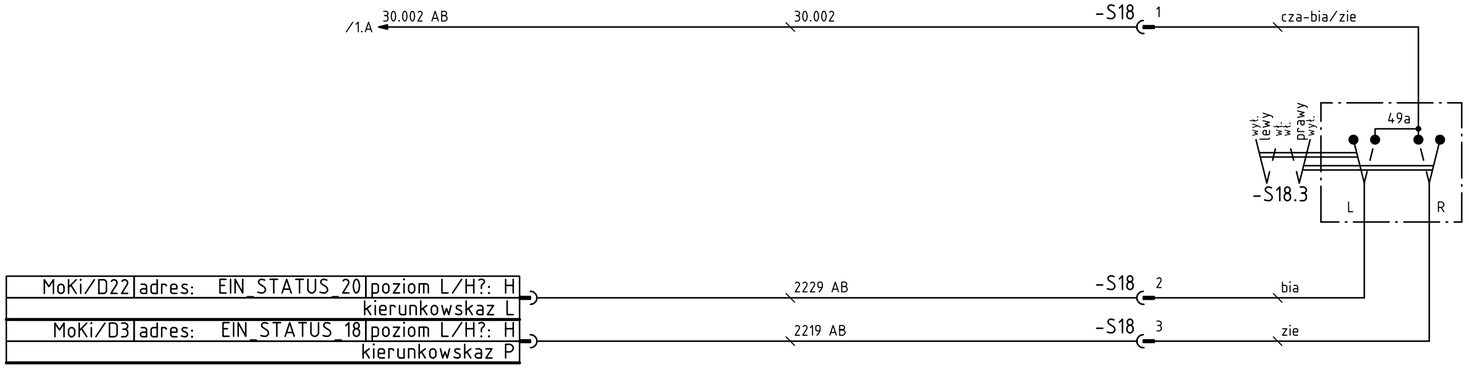

LISTA ELEMENTÓW

S18	złącze 15-pol. JPT - kolumna kierownicy
S18.3	kierunkowskaz, przełącznik
Moki	moduł COMBI

c				Data	18.01.2013	SOLARIS Urbino 18	wyposażenie - pulpit kierowcy przełączniki - kolumna kierownicy kierunkowskaz, przełącznik	U18 Katowice Meteor 10'2015
b				Proj.	J. Pieczyński			
a				Spr.	P. Adamska			
	Zmiana	Data	Nazw.	Zatw.	P. Bielawski	Zast. przez / Zastępuje / Źródło:		Ark. 124 1 ark

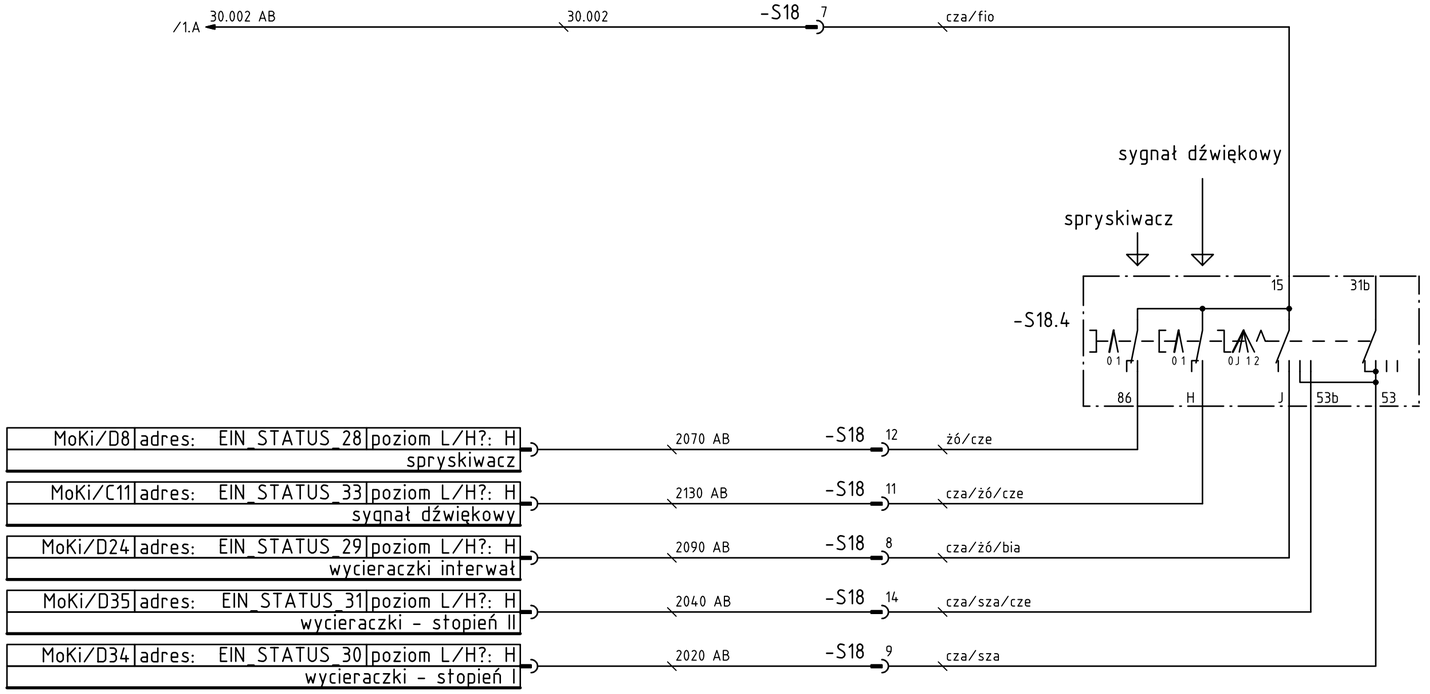

LISTA ELEMENTÓW

S18	wycieraczki, sygnał dźwiękowy przełącznik + złącze 15-pol. JPT - pulpit kierowcy
S18.4	przełącznik - wycieraczki, sygnał dźwiękowy, spryskiwacz
Moki	moduł COMBI

c				Data	18.01.2013	SOLARIS Urbino 18	wyposażenie - pulpit kierowcy przełączniki - kolumna kierownicy wycieraczki, sygnał dźwiękowy - przełącznik
b				Proj.	J. Pieczyński		U18 Katowice Meteor 10'2015
a				Spr.	P. Adamska		
	Zmiana	Data	Nazw.	Zatw.	P. Bielawski	Zast. przez / Zastępuje / Źródło:	Ark. 125 / 1 ark

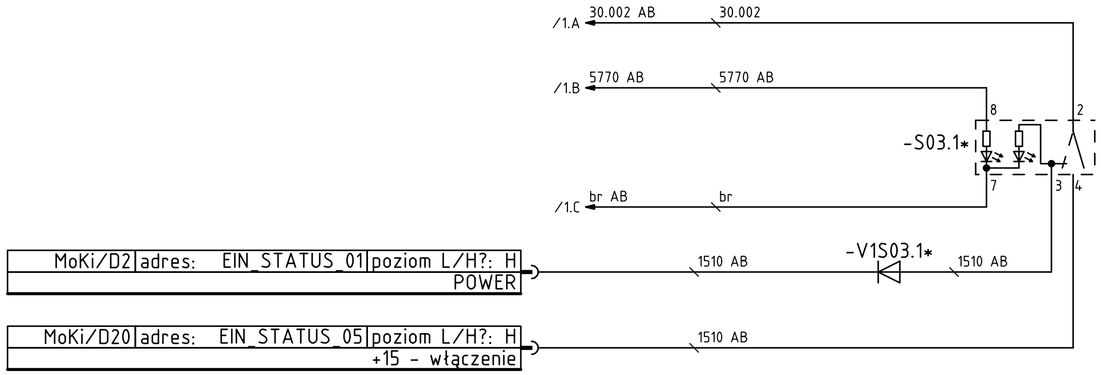

LISTA ELEMENTÓW

V1S03.1*	dioda - pulpit kierowcy
S19	przełącznik POWER - pulpit kierowcy
Moki	moduł COMBI

c				Data	18.01.2013		
b				Proj.	T.Kosakowski		
a				Spr.	P.Adamska		
	Zmiana	Data	Nazw.	Zatw.	P. Bielawski		

SOLARIS Urbino 18

Zast. przez	Zastępuje	Źródło:

wyposażenie - pulpit kierowcy
przełączniki/przyciski - pulpit kierowcy
S03.1*: stacyjka

U18 Katowice Meteor 10'2015

Ark. 126
1 ark

LISTA ELEMENTÓW

S05	przełącznik światła awaryjne - pulpit kierowcy
XV110	złącze 18-pol. JPT płyta P1
Moki	moduł COMBI

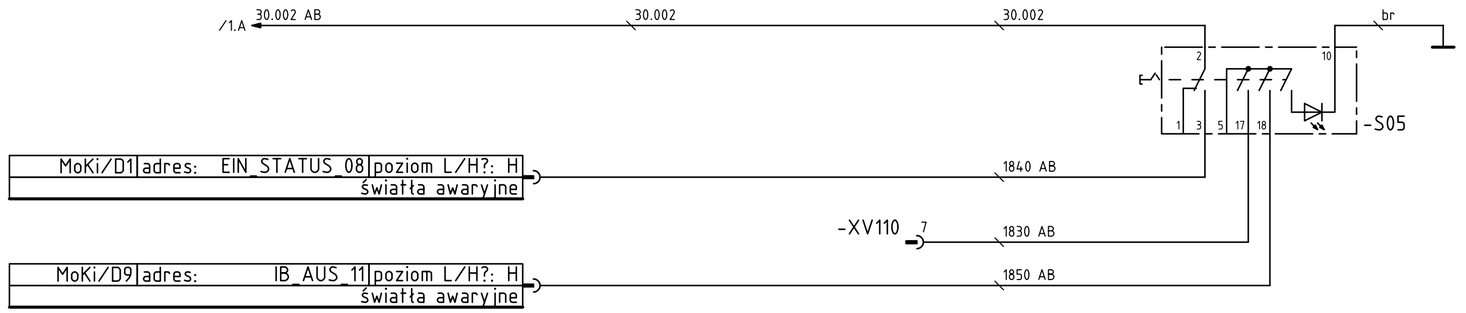

c				Data	18.01.2013	SOLARIS	Urbino 18	wyposażenie - pulpit kierowcy przełączniki/przyciski - pulpit kierowcy S05: światła awaryjne - przełącznik
b				Proj.	J. Pieczyński			U18 Katowice Meteor 10'2015
a				Spr.	P. Adamska			
	Zmiana	Data	Nazw.	Zatw.	P. Bielawski	Zast. przez	Zastępuje	Źródło:

=

+

Ark. 127

1 ark

LISTA ELEMENTÓW

S10	przycisk przykląk
V1S10	dioda - pulpit kierowcy
V2S10	
Moki	moduł COMBI

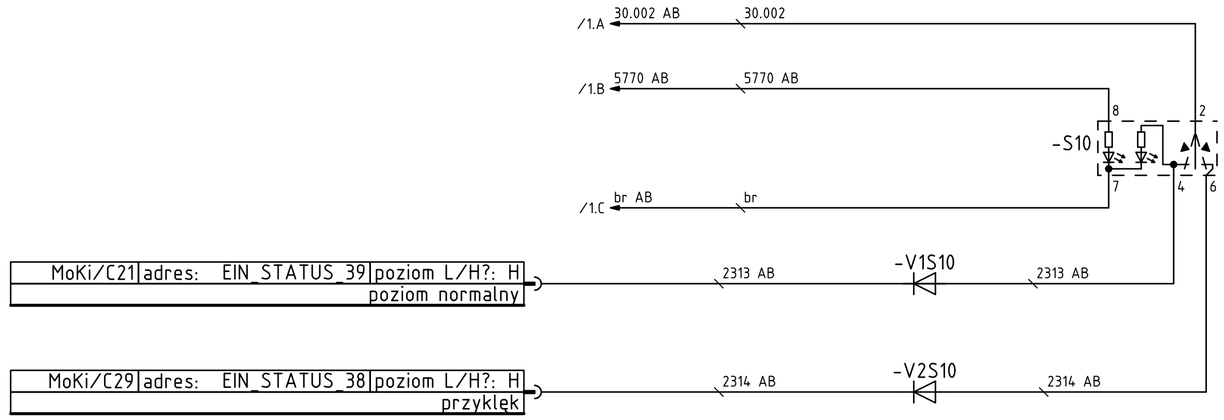

c				Data	18.01.2013	SOLARIS Urbino 18	wyposażenie - pulpit kierowcy	U18 Katowice Meteor 10'2015
b				Proj.	M.Frątczak		przełączniki/przyciski - pulpit kierowcy	
a				Spr.	P.Adamska		S10: przykląk	
	Zmiana	Data	Nazw.	Zatw.	P. Bielawski	Zast. przez / Zastępuje / Źródło:		Ark. 128 / 1 ark

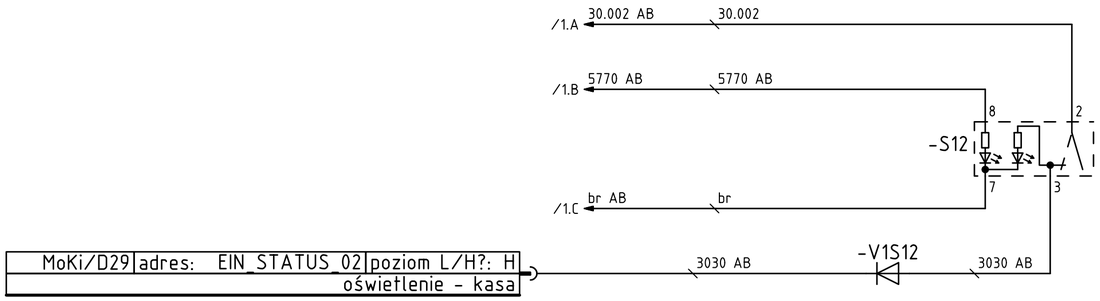

LISTA ELEMENTÓW

S12	lampa oświetlenia kasy
V1S12	dioda - pulpit kierowcy
Moki	moduł COMBI

c				Data	18.01.2013	wyposażenie - pulpit kierowcy	U18 Katowice Meteor 10'2015
b				Proj.	J. Pieczyński	przełączniki/przyciski - pulpit kierowcy	
a				Spr.	M. Szaferski	S12: lampa oświetlenia kasy	
	Zmiana	Data	Nazw.	Zatw.	P. Bielawski		
				Zast. przez	Zastępuje	Źródło:	

SOLARIS Urbino 18

Ark. 129
1 ark

LISTA ELEMENTÓW

MOKI/C	złącze 36-pol. ITT - wiązka AB
S50	MENU

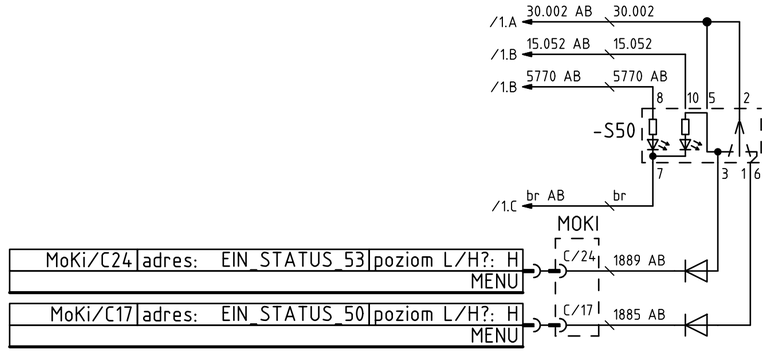

c				Data	22.07.2013	SOLARIS Urbino 18		wyposażenie - pulpit kierowcy	U18 Katowice Meteor 10'2015
b				Proj.	R. Szubert			przełączniki/przyciski - pulpit kierowcy	
a				Spr.	M. Szaferski			S15: MENU	
	Zmiana	Data	Nazw.	Zatw.	P. Bielawski	Zast. przez	Zastępuje	Źródło:	

Ark. 130
1 ark

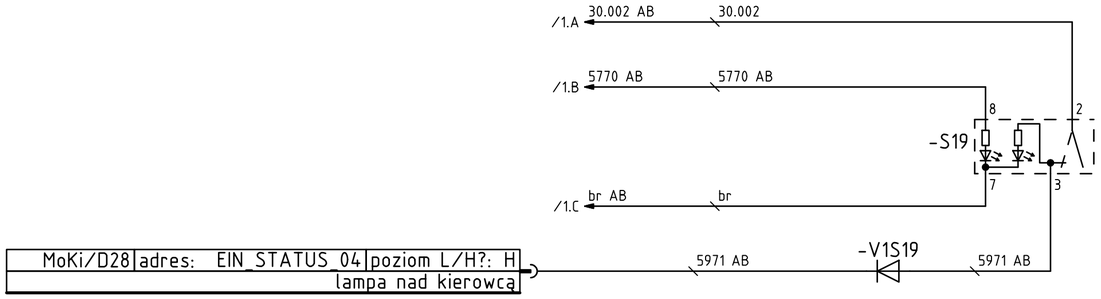

LISTA ELEMENTÓW

V1S19	dioda - pulpit kierowcy
S19	przełącznik lampa nad kierowcą - pulpit kierowcy
Moki	moduł COMBI

c				Data	18.01.2013	SOLARIS Urbino 18	wyposażenie - pulpit kierowcy przełączniki/przyciski - pulpit kierowcy S19: lampa nad kierowcą - przełącznik
b				Proj.	T.Kosakowski		U18 Katowice Meteor 10'2015
a				Spr.	P.Adamska		
	Zmiana	Data	Nazw.	Zatw.	P. Bielawski	Zast. przez / Zastępuje / Źródło:	

Ark. 131
1 ark

LISTA ELEMENTÓW

S20.1	wyłącznik - lampa 1L- pulpit kierowcy
S20.2	wyłącznik - lampa 1R- pulpit kierowcy
Moki	moduł COMBI
V1S20.1	dioda

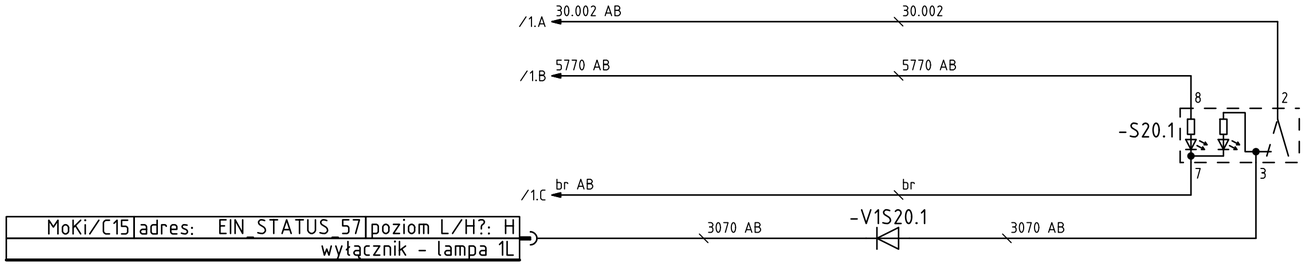

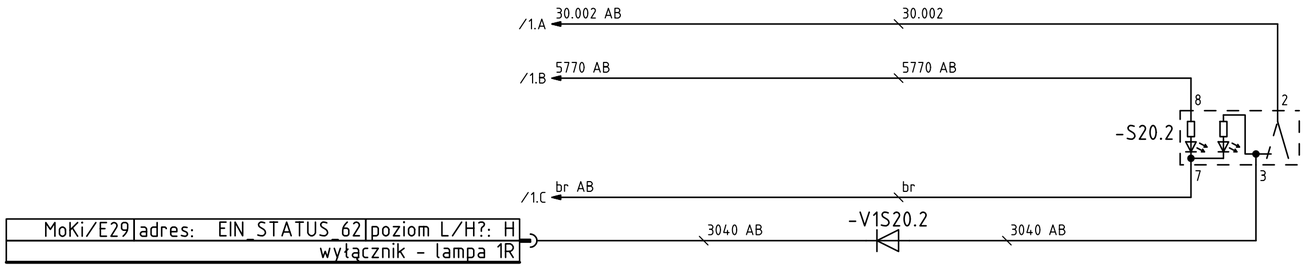

c				Data	18.01.2013	SOLARIS	Urbino 18	wyposażenie - pulpit kierowcy	U18 Katowice Meteor 10'2015
b				Proj.	M. Szaferski			przełączniki/przyciski - pulpit kierowcy	
a				Spr.	P. Adamska			S20.1 i 2 włączenie lampa 1R/1L	
	Zmiana	Data	Nazw.	Zatw.	P. Bielawski	Zast. przez	Zastępuje	Źródło:	Ark. 132 / 1 ark

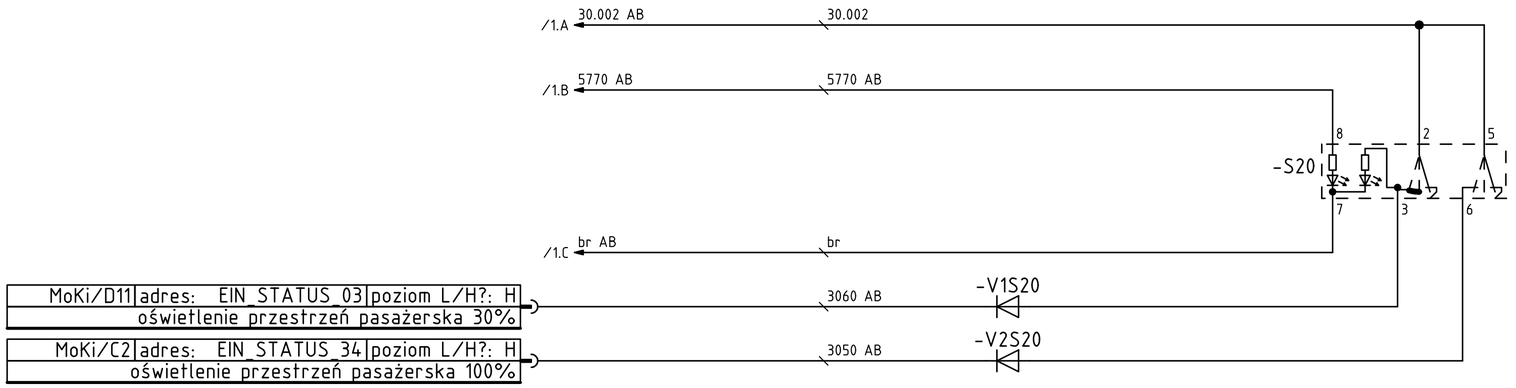

LISTA ELEMENTÓW

V1S20	dioda - pulpit kierowcy
V2S20	dioda - pulpit kierowcy
S20	przełącznik oświetlenie przestrzeń pasażerska - pulpit kierowcy
V2S20.1	dioda
Moki	moduł COMBI

c				Data	18.01.2013	SOLARIS Urbino 18	wyposażenie - pulpit kierowcy
b				Proj.	J. Pieczyński		przełączniki/przyciski - pulpit kierowcy
a				Spr.	P. Bielawski		S20: Lampy oświetlenia przestrzeni pasażerskiej, przełącznik
	Zmiana	Data	Nazw.	Zatw.	P. Bielawski	Zast. przez / Zastępuje / Źródło:	U18 Katowice Meteor 10'2015

Ark. 133
1 ark

LISTA ELEMENTÓW

S22	przycisk: wentylator kabina kierowcy
Vx	dioda
MoKi	moduł combi

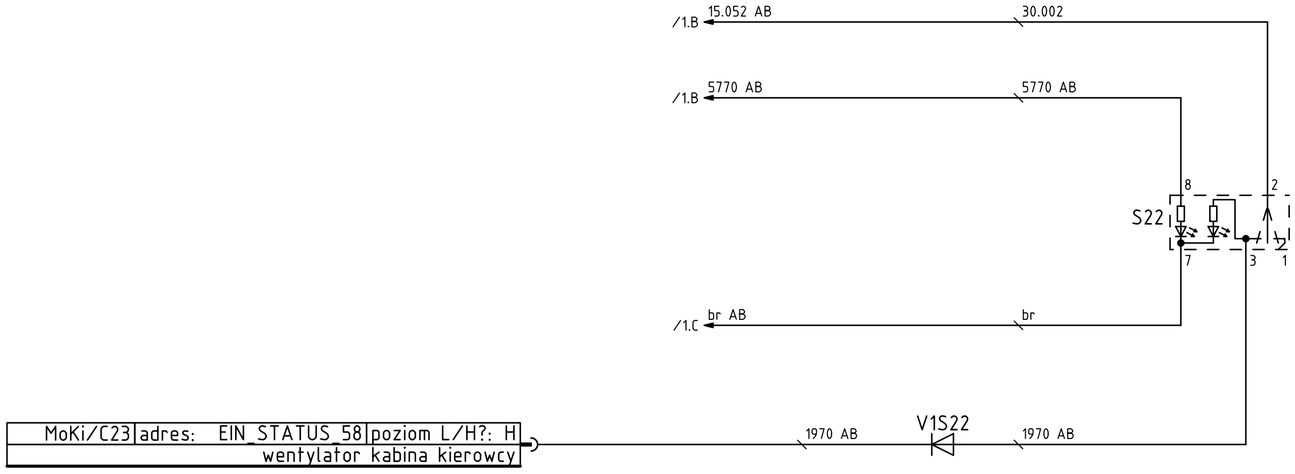

c				Data	27.11.2015	SOLARIS	Urbino 18	wyposażenie - pulpit kierowcy	U18 Katowice Meteor 10'2015
b				Proj.	K. Matwiejczyk			przełączniki/przyciski - pulpit kierowcy	
a				Spr.	P. Bielawski			S22: wentylator kabina kierowcy	
	Zmiana	Data	Nazw.	Zatw.	M. Chodor	Zast. przez	Zastępuje	Źródło:	

Ark. 134
1 ark

LISTA ELEMENTÓW

V1S23	dioda - pulpit kierowcy
S23	przełącznik - wyłączenie hamulec przystankowy
Moki	moduł COMBI

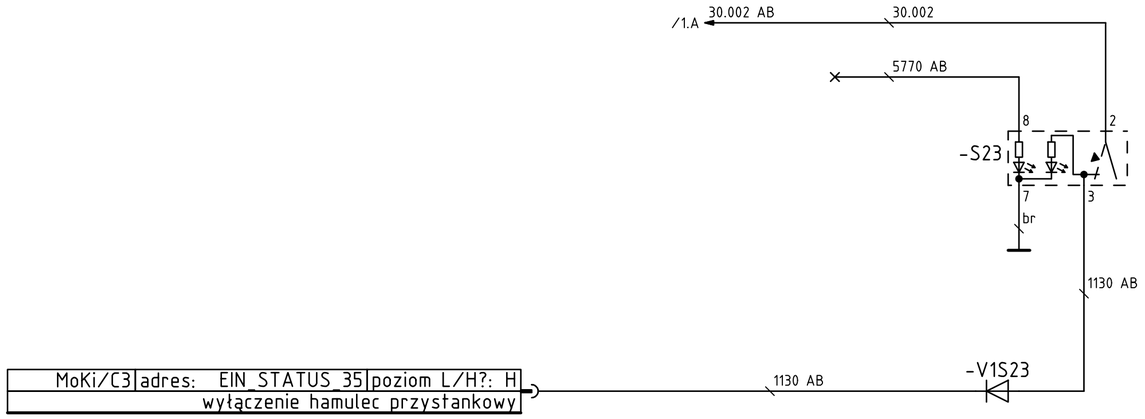

c				Data	28.08.2015	SOLARIS Urbino 18	wyposażenie - pulpit kierowcy	U18 Katowice Meteor 10'2015	=
b				Proj.	K. Matwiejczyk		przełączniki/przyciski - pulpit kierowcy		+
a				Spr.	P. Bielawski		S23: wyłączenie hamulec przystankowy		Ark. 135
	Zmiana	Data	Nazw.	Zatw.	M. Chodor	Zast. przez / Zastępuje / Źródło:			1 ark

LISTA ELEMENTÓW

S30	przycisk: ECON
Vx	dioda
MoKi	moduł combi

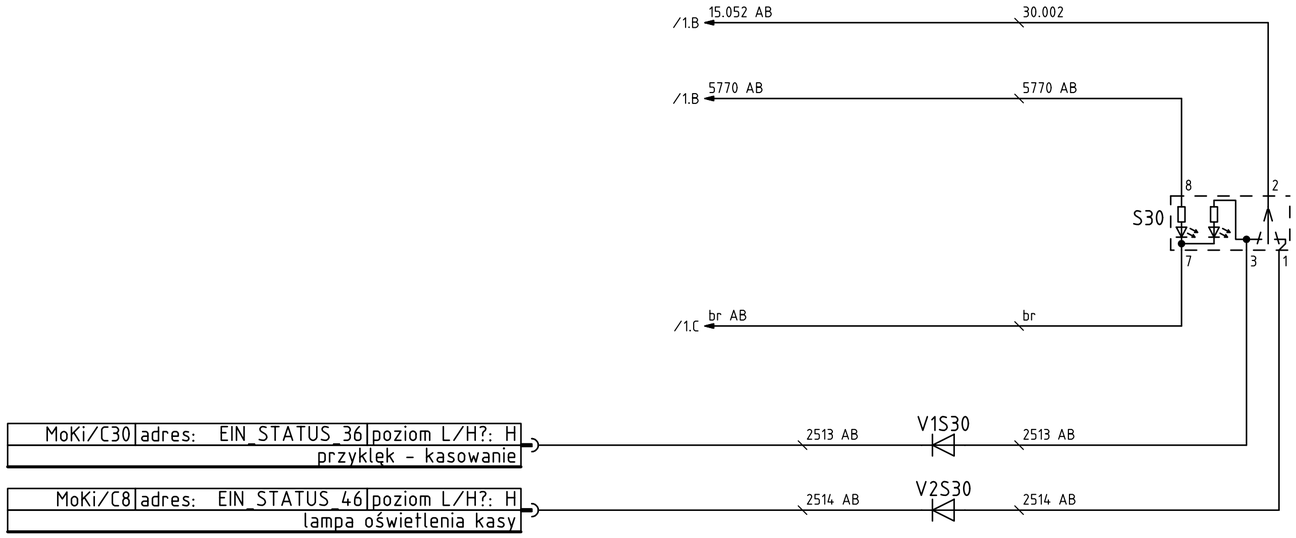

c				Data	28.08.2015	SOLARIS Urbino 18		wyposażenie - pulpit kierowcy	U18 Katowice Meteor 10'2015
b				Proj.	K. Matwiejczyk			przełączniki/przyciski - pulpit kierowcy	
a				Spr.	P. Bielawski			S30: ECON	
	Zmiana	Data	Nazw.	Załw.	M. Chodor	Zast. przez	Zastępuje	Źródło:	

= +

Ark. 136
1 ark

LISTA ELEMENTÓW

S31	przycisk przyklęk
V1S31	dioda - pulpit kierowcy
Moki	moduł COMBI

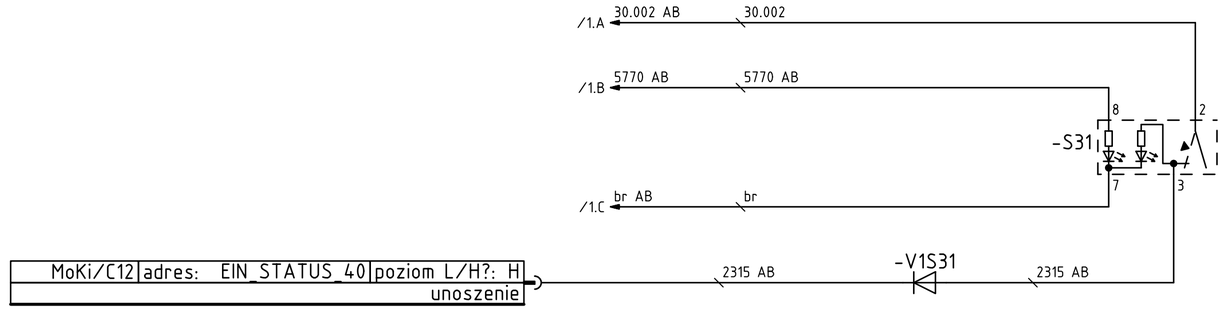

c				Data	18.01.2013	SOLARIS Urbino 18		wyposażenie - pulpit kierowcy	U18 Katowice Meteor 10'2015
b				Proj.	J. Pieczyński			przełączniki/przyciski - pulpit kierowcy	
a				Spr.	P.Adamska			S31: unoszenie	
	Zmiana	Data	Nazw.	Zatw.	P. Bielawski	Zast. przez	Zastępuje	Źródło:	Ark. 137 / 1 ark

LISTA ELEMENTÓW

S37	przycisk: drzwi - automatyka
Vx	dioda
MoKi	moduł combi

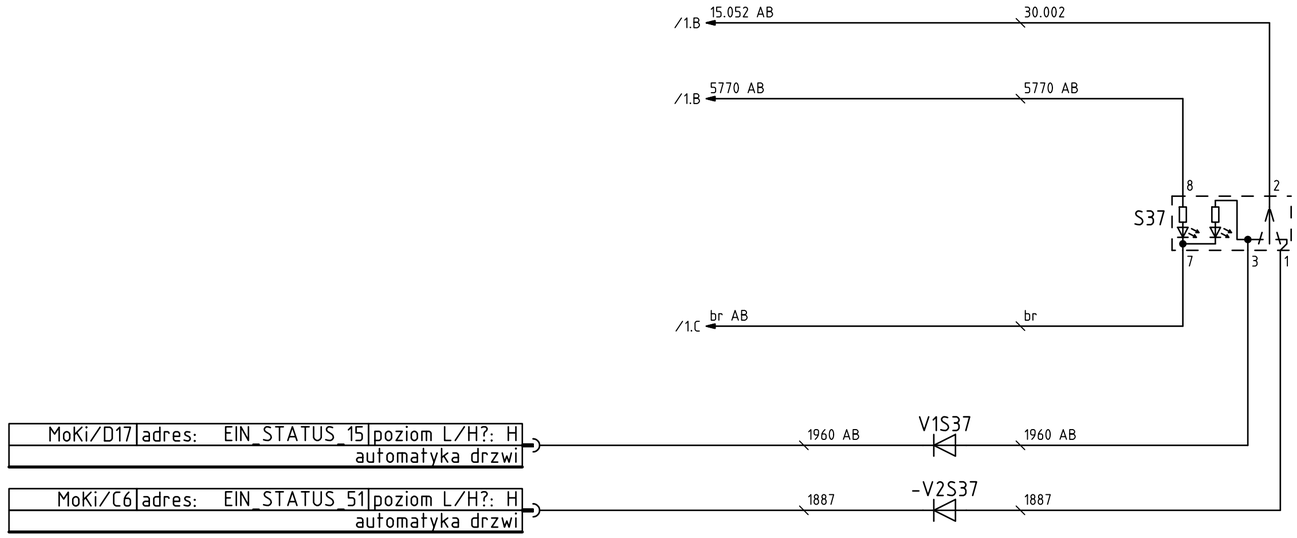

c				Data	27.11.2015	SOLARIS Urbino 18		wyposażenie - pulpit kierowcy przełączniki/przyciski - pulpit kierowcy S37: drzwi - automatyka	U18 Katowice Meteor 10'2015
b				Proj.	K. Matwiejczyk				
a				Spr.	P. Bielawski				
	Zmiana	Data	Nazw.	Zatw.	M. Chodor	Zast. przez	Zastępuje	Źródło:	

Ark. 138
1 ark

LISTA ELEMENTÓW

S40	przełącznik wentylator dachowy - pulpit kierowcy
V1S40	diody - pulpit kierowcy
V2S40	
Moki	moduł COMBI

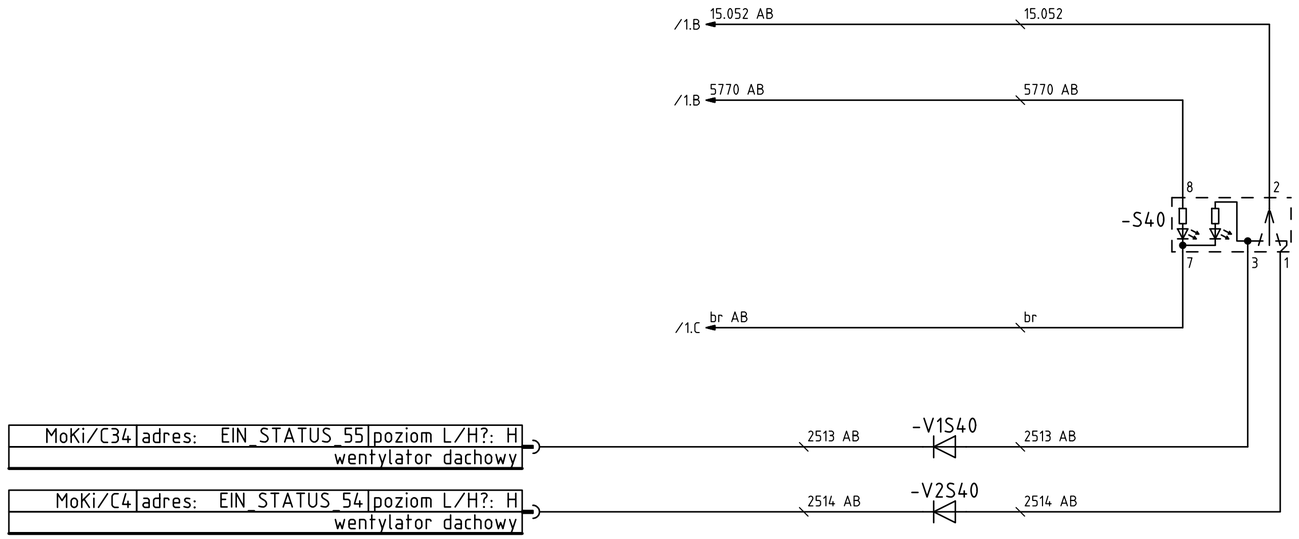

c				Data	18.01.2013	SOLARIS Urbino 18		wyposażenie - pulpit kierowcy	U18 Katowice Meteor 10'2015
b				Proj.	J. Pieczyński			przełączniki/przyciski - pulpit kierowcy	
a				Spr.	P.Adamska			S40: wentylator dachowy, przełącznik	
	Zmiana	Data	Nazw.	Zatw.	P. Bielawski	Zast. przez	Zastępuje	Źródło:	Ark. 139 / 1 ark

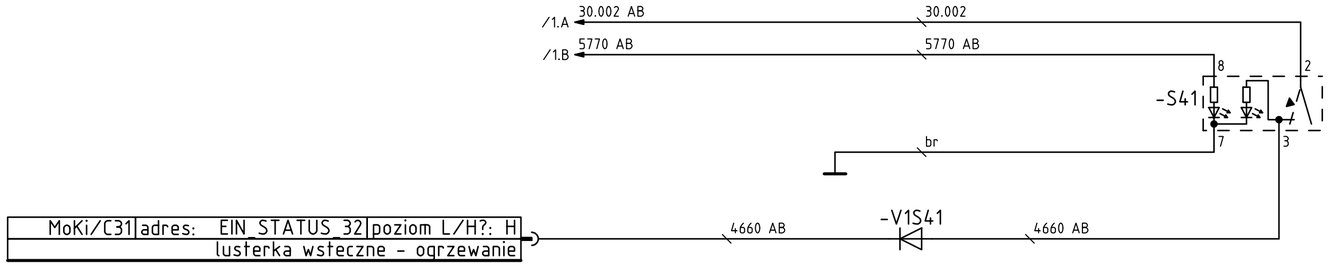

LISTA ELEMENTÓW

S41	przycisk lusterka wsteczne - włączenie - pulpit kierowcy
V1S41	dioda - pulpit kierowcy
Moki	moduł COMBI

c				Data	18.01.2013	SOLARIS Urbino 18	wyposażenie - pulpit kierowcy przełączniki/przyciski - pulpit kierowcy S41: lusterka wsteczne - ogrzewanie
b				Proj.	J. Pieczyński		U18 Katowice Meteor 10'2015
a				Spr.	P. Adamska		
	Zmiana	Data	Nazw.	Zatw.	P. Bielawski	Zast. przez / Zastępuje / Źródło:	

Ark. 140
1 ark

LISTA ELEMENTÓW

MOKI/C	złącze 36-pol. ITT - wiązka AB
S15	opcje wyświetlacza

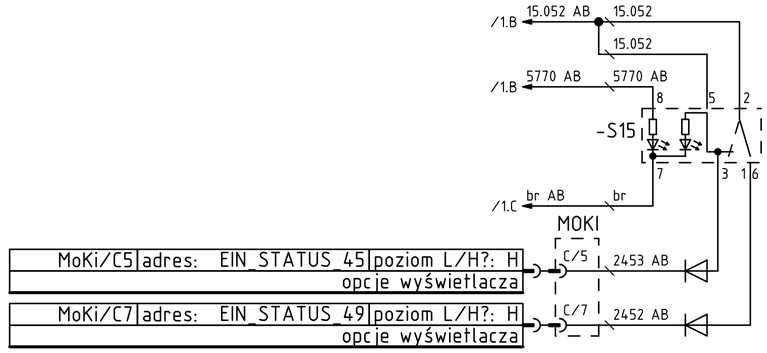

c				Data	22.07.2013	SOLARIS Urbino 18		wyposażenie - pulpit kierowcy	U18 Katowice Meteor 10'2015
b				Proj.	R. Szubert			przełączniki/przyciski - pulpit kierowcy	
a				Spr.	M. Szaferski			S50: opcje wyświetlacza	
	Zmiana	Data	Nazw.	Zatw.	P. Bielawski	Zast. przez	Zastępuje	Źródło:	

Ark. 141
1 ark

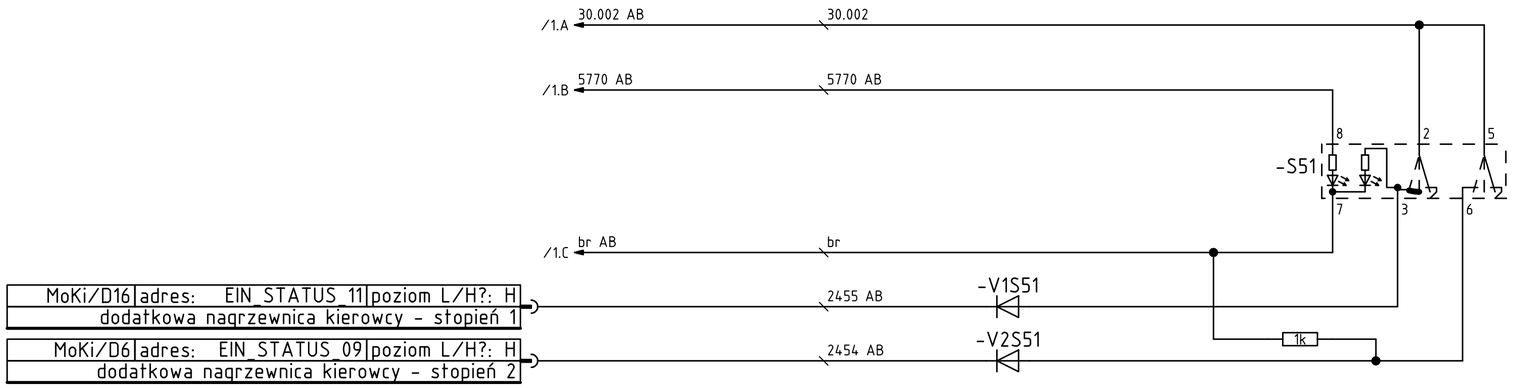

LISTA ELEMENTÓW

V1S51	dioda - pulpit kierowcy
V2S51	dioda - pulpit kierowcy
S51	przełącznik dodatkowa nagrzewnica kierowcy - pulpit kierowcy
Moki	moduł COMBI

c				Data	18.01.2013	SOLARIS Urbino 18	wyposażenie - pulpit kierowcy	U18 Katowice Meteor 10'2015
b				Proj.	J. Pieczyński		przełączniki/przyciski - pulpit kierowcy	
a				Spr.	P. Adamska		S51: dodatkowa nagrzewnica kierowcy	
	Zmiana	Data	Nazw.	Zatw.	P. Bielawski	Zast. przez / Zastępuje / Źródło:		Ark. 142 / 1 ark

LISTA ELEMENTÓW

MOKI/D	złącze 36-pol. ITT - wiązka AB
S52	awaryjne luzowanie przegub

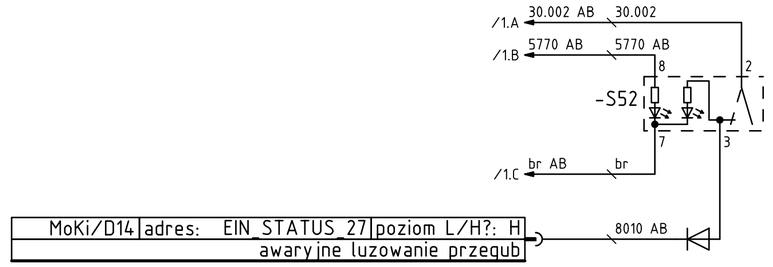

c				Data	18.01.2013	SOLARIS	Urbino 18	wyposażenie - pulpit kierowcy	U18 Katowice Meteor 10'2015	=
b				Proj.	R. Szubert			przełączniki/przyciski - pulpit kierowcy		+
a				Spr.	M. Szaferski			S52: awaryjne luzowanie przegub		Ark. 143
	Zmiana	Data	Nazw.	Zatw.	P. Bielawski	Zast. przez	Zastępuje	Źródło:		1 ark

LISTA ELEMENTÓW

S53	przycisk: DPF regeneration
V	dioda - pulpit kierowcy
Moki	moduł COMBI

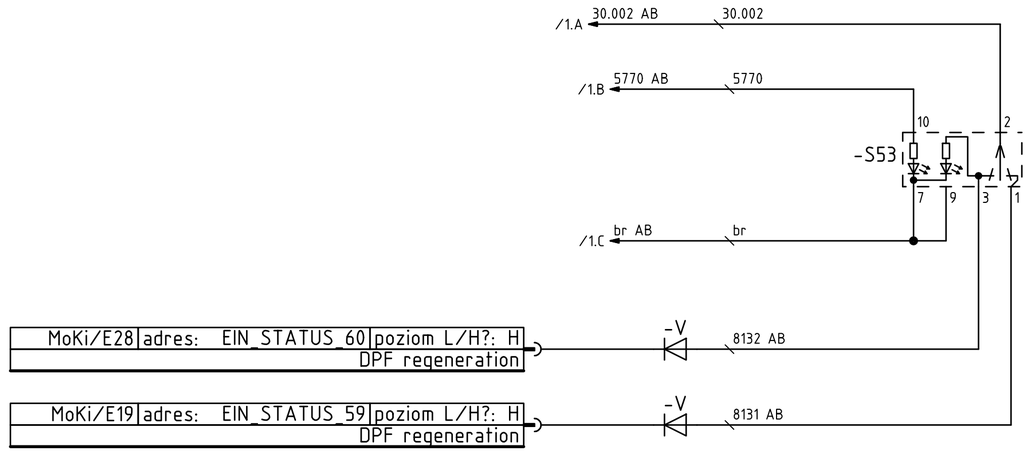

c				Data	28.08.2015	SOLARIS Urbino 18		wyposażenie - pulpit kierowcy	U18 Katowice Meteor 10'2015
b				Proj.	K. Matwiejczyk			przełączniki/przyciski - pulpit kierowcy	
a				Spr.	P. Bielawski			S53: DPF	
	Zmiana	Data	Nazw.	Zatw.	M. Chodor	Zast. przez	Zastępuje	Źródło:	

Ark. 144
1 ark

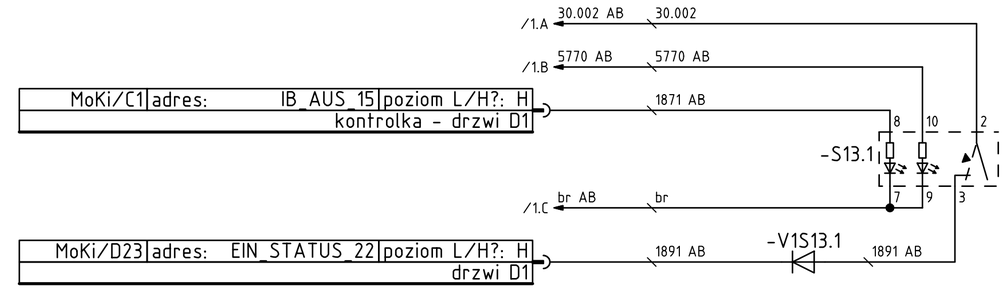

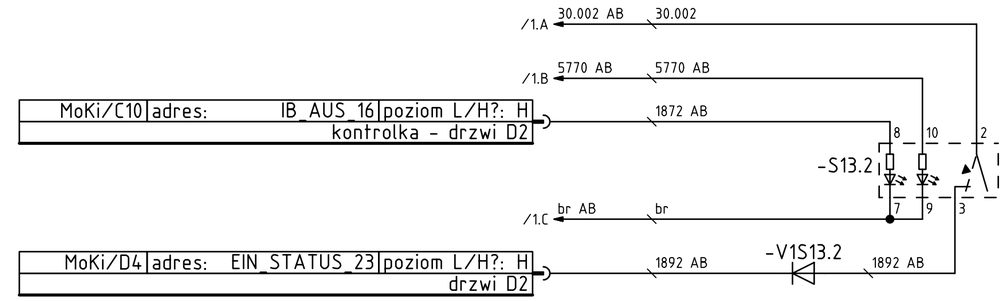

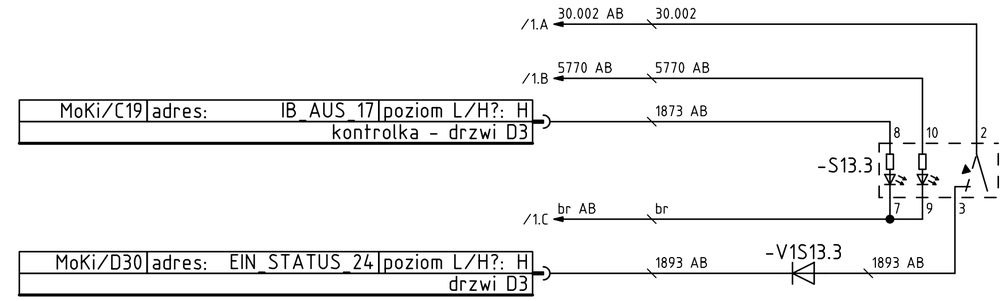

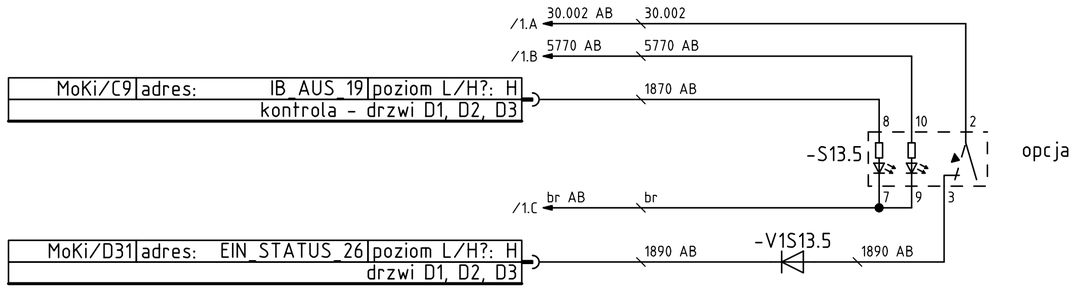

opcja

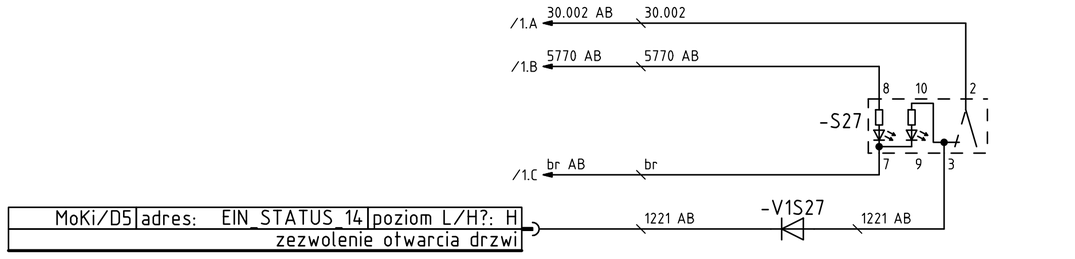

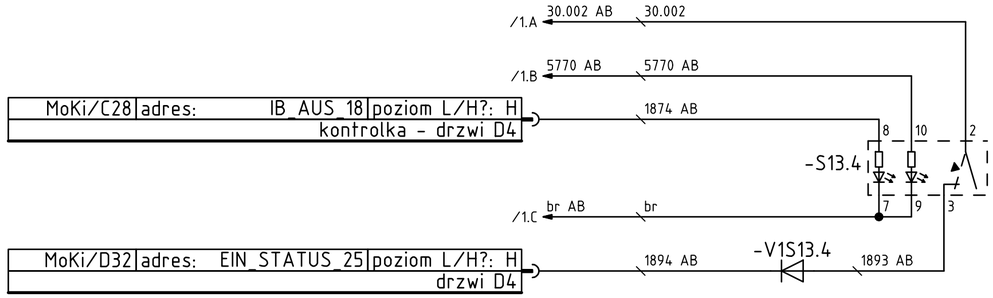

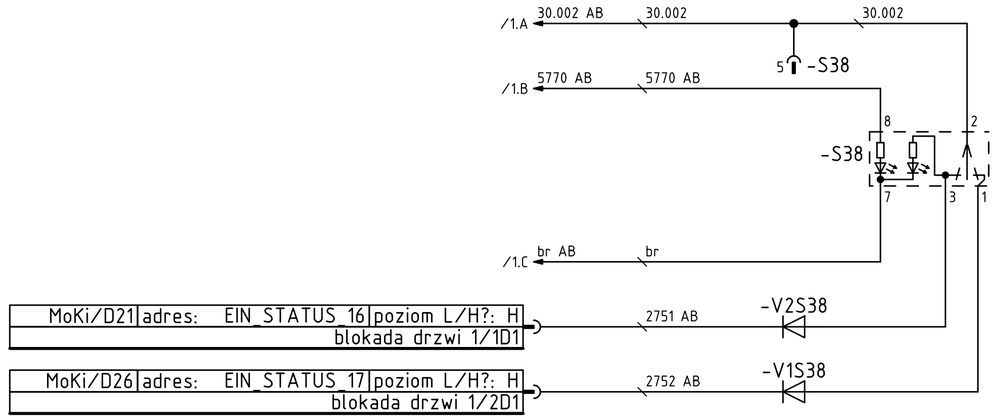

LISTA ELEMENTÓW

S13.1	przycisk drzwi 1 - pulpit kierowcy
S13.2	przycisk drzwi 2 pulpit kierowcy
S13.3	przycisk drzwi 3 pulpit kierowcy
S13.5	przycisk drzwi D1, D2, D3 - pulpit kierowcy
S27	przełącznik zezwolenie otwarcia drzwi - pulpit kierowcy
S38	przełącznik blokada skrzydła drzwi 1 - pulpit kierowcy
V1S13.1	dioda - pulpit kierowcy
V1S13.2	
V1S13.3	
V1S13.5	
V1S27	
V1S38	
V2S38	
Moki	moduł COMBI

c					Data	18.01.2013	SOLARIS Urbino 18	wyposażenie - pulpit kierowcy	U18 Katowice Meteor 10'2015
b					Proj.	J. Pieczyński		przełączniki/przyciski - pulpit kierowcy	
a					Spr.	P.Adamska		sterowanie drzwi, przyciski	
	Zmiana	Data	Nazw.	Zatw.	P. Bielawski	Zast. przez	Zastępuje	Źródło:	Ark. 145 / 1 ark

U18 Katowice Meteor

zasilanie	oznaczenie	przewody	funkcja	Prąd
33	F100	33.131	MUX1.3 G1	15A
33	F101	33.132	MUX1.3 G2	15A
33	F102	33.121	MUX1.2 G1	15A
33	F103	33.122	MUX1.2 G2	15A
33	F104	33.221	MUX2.2 G1	15A
33	F105	33.222	MUX2.2 G2	15A
33	F106	33.003	piec zasilanie	15A
33	F107	33.004	piec pompa zasilanie	15A
30	F108	30.133	MUX 1.3 G3	15A
30	F109	30.134	MUX 1.3 G4	15A
30	F110	30.135	MUX 1.3 G5	15A
30	F111	30.123	MUX 1.2 G3	15A
30	F112	30.124	MUX 1.2 G4	15A
30	F113	30.125	MUX 1.2 G5	15A
30	F114	30.223	MUX 2.2 G3	15A
30	F115	30.224	MUX 2.2 G4	15A
30	F116	30.225	MUX 2.2 G5	15A
30	F117	30.006	Silnik, system oczyszczania spalin EAS	15A
30	F118	30.009	ECAS	15A
30	F119	30.011	Szyberdachy 3,4	5A
30	F120	30.012	Skrzynia biegów	15A
30	F121	30.021	stacja wodna	5A
30	F122	30.023	złącze rezerwowe - KL30	15A
30	F123	30.007	ogrzewanie AdBlue	15A
30	F124	30.008	Filtr MANN-Hummel	20A
30	F125	30.025	sterowanie przekaźnika tablic	15A
30	F126	30.029	MTS-P D3 zasilanie	10A
30	F127	30.030	MTS-P D4 zasilanie	10A
30	F128	30.031	Halogeny D3, D4	
30	F129	30.032	Ogrzewanie tablic kierunkowych Wagon II	
33	F130	33.501	DAFO - zasilanie	10A
-	F131	GND	DAFO - masa	10A

15	F132	15.055	przegub Huebner	10A
15	F133	15.032	stacja wodna	5A
15	F134	15.034	Skrzynia biegów	7,5A
15	F135	15.035	ECAS	5A
15	F136	15.039	czujnik niskiego poziomu wody, datalogger filtra CRT, wakeup napędu Allison	25A
15	F137	15.069	zasilanie czuj. NOx silnika DAF	15A
15	F138	15.070, 15.023	zasilanie 1 Oilmaster Groeneveld KL15, rezerwa	10A
15	F139	15.071	zasilanie 2 Oilmaster Groeneveld KL15	5A

U18 Katowice Meteor

zasilanie	oznaczenie	przewody	funkcja	prąd
33	F1	33.001	ZR	5A
33	F2	33.002	tachograf	5A
33	F3	33.211	MUX 2.1 - G1	15A
33	F4	33.212	MUX 2.1 - G2	15A
33	F5	33.231	MUX 2.3 - G1	15A
33	F6	33.232	MUX 2.3 - G2	15A
33	F7	33.111	MUX 1.1 - G1	15A
33	F8	33.112	MUX 1.1 - G2	15A
33	F9	33.501	OBD, RP01	5A
33	F10	33.502	Rezerwa	
30	F20	30.001	MOKI + FAP	5A
30	F21	30.002	klawisze	5A
30	F22	30.003	klawisze BC + ODK	5A
30	F23	30.004	EBS	15A
30	F24	30.005	EBS	15A
30	F25	30.006	Hectronic	5A
30	F26	30.010	ECAS + Zas. Czuj. Paliwa	5A
30	F27	30.011	szyberdachy	5A
30	F28	30.013	trójząb 01 (+30)	8A
30	F29	30.026	Kasowniki	15A
30	F30	30.021	ogrzewanie klimatyzacja	5A
30	F31	30.024	kasa na P1	10A
30	F32	30.025	tablice kierunkowe	10A
30	F33	30.017	Rezerwa (MENNEKES)	
30	F34	30.027	drzwi I (MTS-E - 20A)	5A
30	F35	30.051	frontbox	15A
30	F36	30.031	zasilanie UDS i buzzera na P1	5A
30	F37	30.213	MUX 2.1 G3	15A
30	F38	30.214	MUX 2.1 G4	15A
30	F39	30.215	MUX 2.1 G5	15A
30	F40	30.233	MUX 2.3 G3	15A
30	F41	30.234	MUX 2.3 G4	15A
30	F42	30.235	MUX 2.3 G5	15A

zasilanie	oznaczenie	przewody	funkcja	prąd
30	F43	30.113	MUX 1.1 G3	15A
30	F44	30.114	MUX 1.1 G4	15A
30	F45	30.115	MUX 1.1 G5	15A
15	F50	15.053	krańc ramp+c.smar	10A
15	F51	15.031	klawisze BC	5A
15	F52	15.032	ogrzewanie / klimatyzacja	5A
15	F53	15.033	EBS	5A
15	F55	15.035	ECAS	5A
15	F56	15.036	trójząb 06 (+15)	10A
15	F57	15.037	trójząb 07 (+15)	10A
15	F58	15.041	ogrzewanie lusterek + szyba boczna	15A
15	F59	15.044	zasilanie wentylatorów	10A
15	F60	15.050	kasa na P1	10A
15	F61	15.040	trójząb 05 (+15)	10A
15	F62	15.052	tachograf, FAP, rozdzielacz impulsu drogi	5A
15	F63	15.504	OBD/REZ	10A
30	F64	30.028	drzwi II (MTS-E - 20A)	5A
15	F65	15.048	Ogrzewanie fotela	10A
15	F66	15.506	+15 radio, ogrzewanie szyby 1-szych drzwi	25A
15	F67	15.507	Rezerwa	
15	F68	15.508	Rezerwa	
15	F69	15.509	Rezerwa	
30	F70	30.016	trójząb 08 (+30)	15A
30	F71	30.020	trójząb 09 (+30)	15A
30	F73	30.018	Przetwornica napięcia	5A
30	F74	30.014	trójząb 02 (+30)	15A
30	F75	30.015	trójząb 03 (+30)	15A
30	F76	30.019	rezerwowe zasilanie +30 na P2 (Luematic)	
15	F77	15.045	rezerwowe zasilanie +15 na P2 (Luematic)	
15	F78	15.042	zasilanie ŚKUP	25A
15	F79	15.043	Halogen zewnętrzny drzwi 1	25A

U18 Katowice Meteor

zasilanie	oznaczenie	przewody		funkcja	prąd
30	**F1**	30.601		Sterowanie przekaźnika K6.1	5 A
15	**F2**	30.602		Silnik zasilanie	5 A
30	**F3**	30.603		Alternatory - zasilanie +15	5 A
30	**F4**	1714		Silnik - low power counter	10 A
30	**F5**	30.006		Gateway +30	10 A
30	**F6**	1703		Ogrzewanie pompy AdBlue	10 A
30	**F7**	1675		ECU EAS3 - zasilanie +30	15 A
15	**F8**	1413		ECU EAS3 - zasilanie +15	5 A
K6.1	**F9**	1247		Silnik zasilanie	20 A
K6.1	**F10**	8365		Pedał gazu - sensor 1 - zasilanie	5 A
K6.1	**F11**	8366		Pedał gazu - sensor 2 - zasilanie	5 A
K6.1	**F12**	1718		Podgrzewacz filtra paliwa na silniku	25 A
K6.1	**F13**	1717		Rotary sp. - supply	15 A
K6.1	**F14**	1715		Sensor, actuator - supply 1	20 A
K6.1	**F15**	1716		Sensor, actuator - supply 1	15 A
30	**F16**	30.1412		Przekaźnik KL15 - silnik, EAS, czujniki układu wydechowego	15 A
15	**F17**	15.1412		Zasilanie czujników układu wydechowego +15	7,5 A
15	**F18**	15.068		Gateway +15	5 A
30	**F19**	30.452		Rezerwa	15 A
30	**F20**	30.674		Gniazdo Q13	10 A
30	**F21**	30.451		Rezerwa	10 A
	F22				
	F23				
	F24				

U18 Katowice Meteor

Przekaźnik	Funkcja
K1.0	Wycieraczki
K1.1	Kasa (opcja)
K1.2	Ogrzewanie fotela kierowcy
K1.3	Nagrzewnica kierowcy

Przekaźnik	Funkcja
K2.1	Zasilanie drzwi I
K2.2	Zasilanie drzwi II
K2.3	Ogrzewanie drzwi I (opcja)
K2.4	Halogen drzwi II

Przekaźnik	Funkcja
K3.1	Zasilanie drzwi III
K3.2	Zasilanie drzwi IV
K3.3	ECAS KL.15
K3.4	Zasilanie tablic kierunkowych
K3.5	Przekaźnik sprzęgła klimatyzacji (Tryb ECON) (opcja)
K3.6	Dolej olej - Groeneveld (opcja)
K3.7	Halogen drzwi III
K3.8	Halogen drzwi IV
K3.9	Ogrzewanie tablic kierunkowych (opcja)

Przekaźnik	Funkcja
K5.0	Sygnał WakeUP
K5.1	Zasilanie tablic kierunkowych
K5.2	Zasilanie kasowników
K5.4	Ogrzewanie lusterek
K5.5	EBS KL. 15
K5.6	wentylator dachowy nadmuch
K5.7	wentylator dachowy wywiew
K5.9	Radio 12V KL15
K5.10	Halogen drzwi I
K5.11	-

Oznaczenie	Funkcja
K6.1	Silnik zasilanie
K6.2	Rozrusznik - sterowanie
K6.3	KL15: Silnik, EAS, Czujniki układu wydechowego, gateway
K6.4	Ogrzewanie pompy AdBlue
K6.5	+15 na alternatory

U18 Katowice Meteor

Przekaźnik	Funkcja
K1.0	Wycieraczki
K1.1	Kasa (opcja)
K1.2	Ogrzewanie fotela kierowcy
K1.3	Nagrzewnica kierowcy

Przekaźnik	Funkcja
K2.1	Zasilanie drzwi I
K2.2	Zasilanie drzwi II
K2.3	Ogrzewanie drzwi I (opcja)
K2.4	Halogen drzwi II

Przekaźnik	Funkcja
K3.1	Zasilanie drzwi III
K3.2	Zasilanie drzwi IV
K3.3	ECAS KL.15
K3.4	Zasilanie tablic kierunkowych
K3.5	Przekaźnik sprzęgła klimatyzacji (Tryb ECON) (opcja)
K3.6	Dolej olej - Groeneveld (opcja)
K3.7	Halogen drzwi III
K3.8	Halogen drzwi IV
K3.9	Ogrzewanie tablic kierunkowych (opcja)

Przekaźnik	Funkcja
K5.0	Sygnał WakeUP
K5.1	Zasilanie tablic kierunkowych
K5.2	Zasilanie kasowników
K5.4	Ogrzewanie lusterek
K5.5	EBS KL. 15
K5.6	wentylator dachowy nadmuch
K5.7	wentylator dachowy wywiew
K5.9	Radio 12V KL15
K5.10	Halogen drzwi I
K5.11	-

Oznaczenie	Funkcja
K6.1	Silnik zasilanie
K6.2	Rozrusznik - sterowanie
K6.3	KL15: Silnik, EAS, Czujniki układu wydechowego, gateway
K6.4	Ogrzewanie pompy AdBlue
K6.5	+15 na alternatory